ИНСТРУКЦИЯ
по монтажу управляющего теплового модуля
ГидроЛОГО! - «НАНО-Е8.0634»

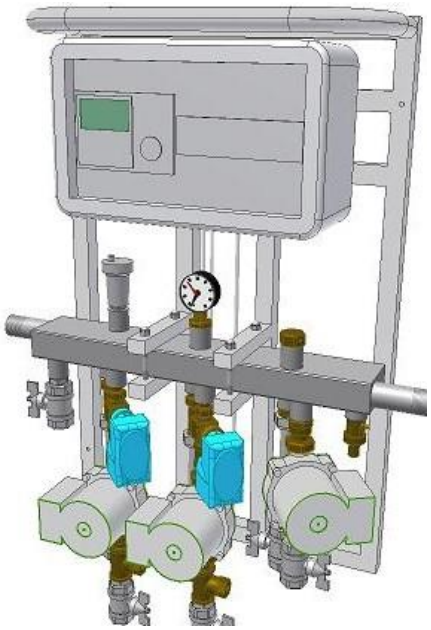

Модуль **ГидроЛОГО! -** «**Нано**» смонтирован на несущей стальной раме 500х750 мм (общие габариты 660х900 мм) и представляет собой готовый гидроузел для быстрого и удобного монтажа энергосберегающей котельной индивидуального жилого дома с теплопотреблением **20-40 кВт**.

Модуль оснащен двумя (или одной) насосно-смесительными группами, одним (или двумя) прямым насосным контуром и встроенной автоматикой погодозависимого управления. Сервоприводы и датчики подключены к контроллеру. Температурные графики, временные программы и параметры контуров 1 и 2 индивидуальны. К модулю следует присоединить котел со своим насосом, бойлер-водонагреватель косвенного нагрева системы горячего водоснабжения (ГВС),с сопутствующей арматурой, контур радиаторного отопления (СО), контур напольного отопления (ТП), расширительный бак системы отопления (см. гидравлические схемы применения).

Принцип работы

Теплоноситель циркулирует в первичном кольце, образованном коллектором и котлом, под действием насоса котла.

Отбор теплоносителя каждым потребителем происходит по ходу циркуляции теплоносителя: сначала высокотемпературными контурами (ГВС и СО) и потом - низкотемпературным (ТП). Теплоноситель от котла может подаваться справа или слева, в зависимости от варианта исполнения модуля. Это определяет положение прямых и обратных патрубков потребителей.

На показанных ниже гидравлических схемах показано «правое» (по подаче теплоносителя) подключение котла.

Отбор тепла на ГВС, СО и ТП происходит под управлением контроллера в соответствии с выбранным при настройке типом приоритета ГВС («жесткий», «мягкий», «параллельная работа» и т.д.) и значениями настроек для отопительных контуров (желаемое значение комнатной температуры, зависимость температуры теплоносителя от температуры на улице).

Гидравлические схемы применения

Гидравлическая схема для управляющего контроллера Е8.0634

<u>Подключаемое внешнее оборудование:</u>

1 – Котёл,
2 – Насос котла/коллектора,
3 – Расширительный бак,
4 – Узел подпитки,
5 – Бойлер-водонагреватель.

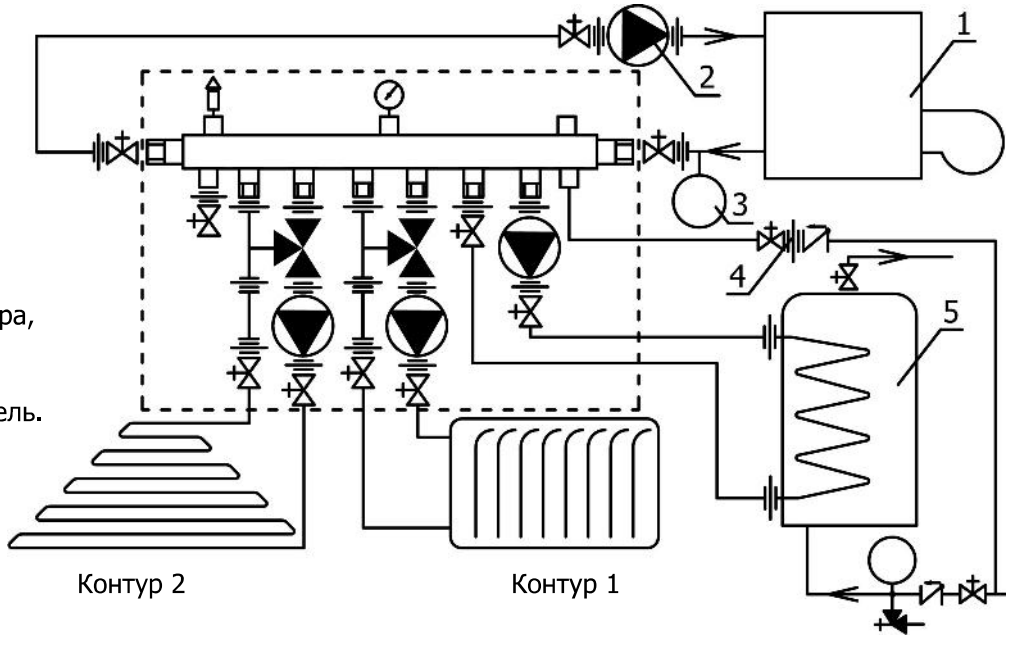

Габаритная схема модуля « Нано (634)»

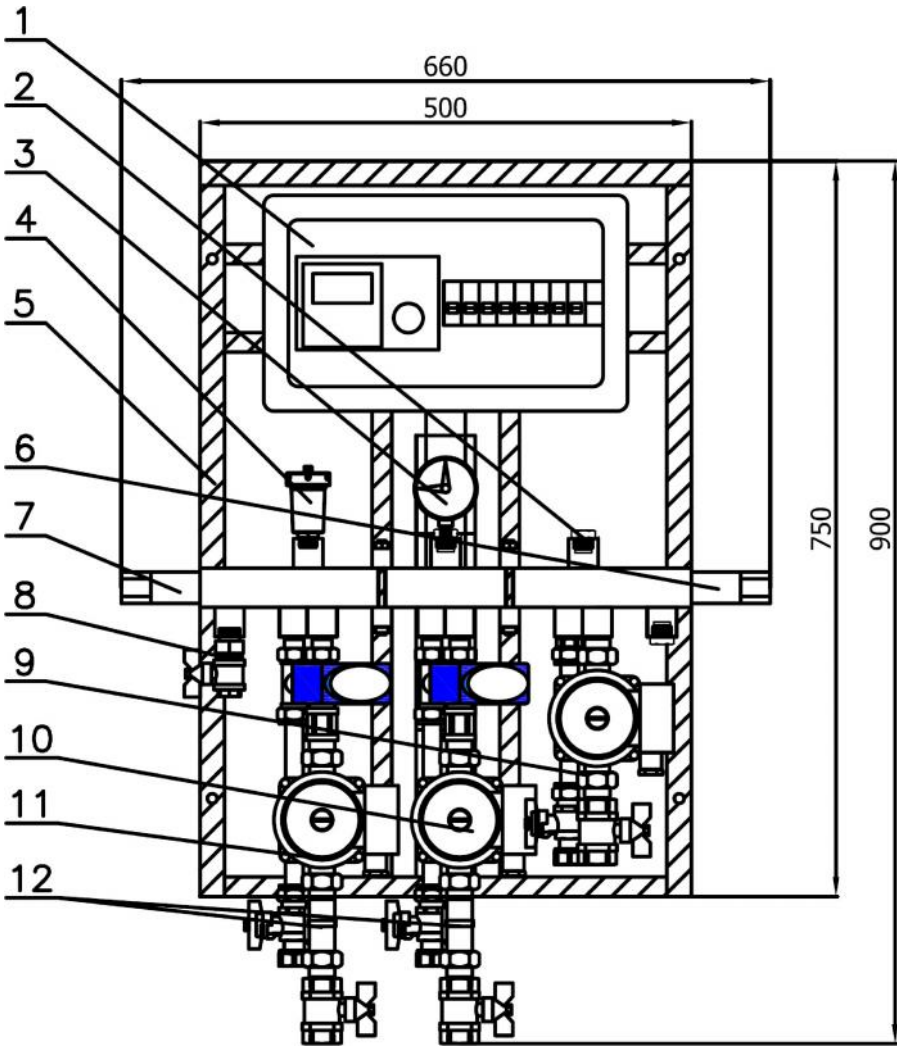

1. Монтажный бокс вместе с контроллером и АЗС потребителей.
2. Капсула для размещения датчика теплоносителя котла.
3. Манометр.
4. Воздухоотводчик.
5. Несущая стальная рама.
6. Патрубок от котла.

7. Патрубок к котлу.
8. Кран слива.
9. Насосная группа ГВС.
10. Насосная группа (насосно-смесительная).
11. Насосно-смесительная группа,
12. Датчик теплоносителя.

Принципиальная Электрическая Схема

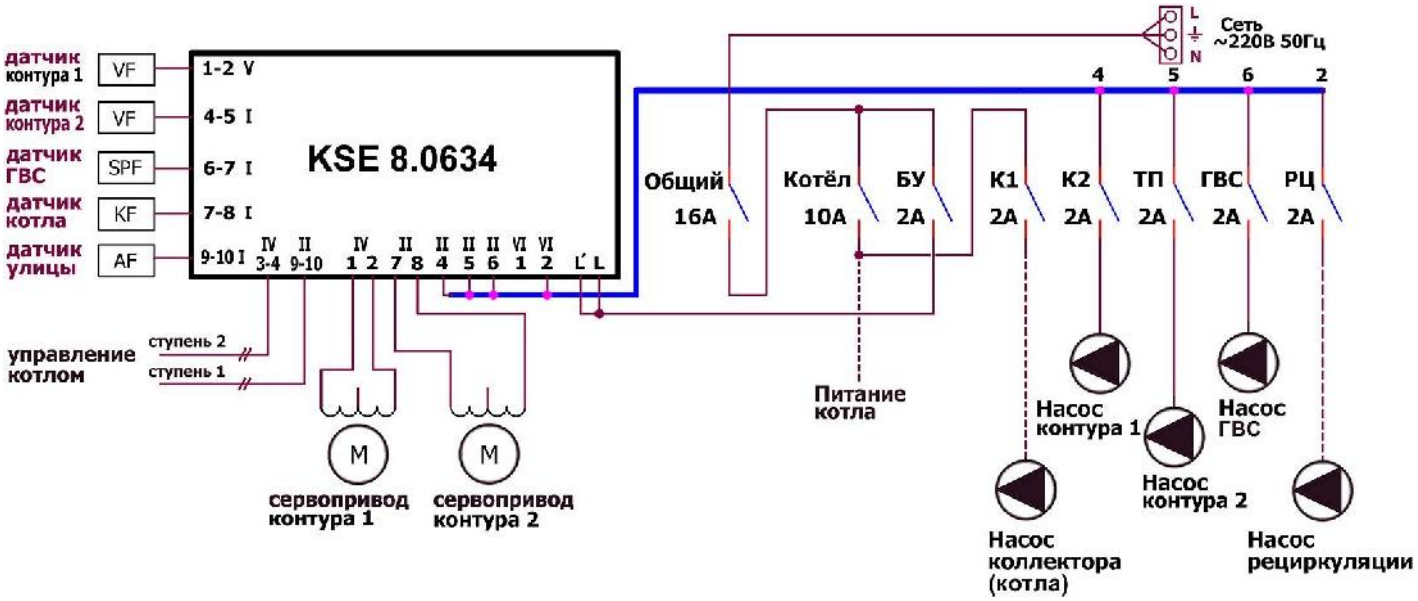

Технические характеристики
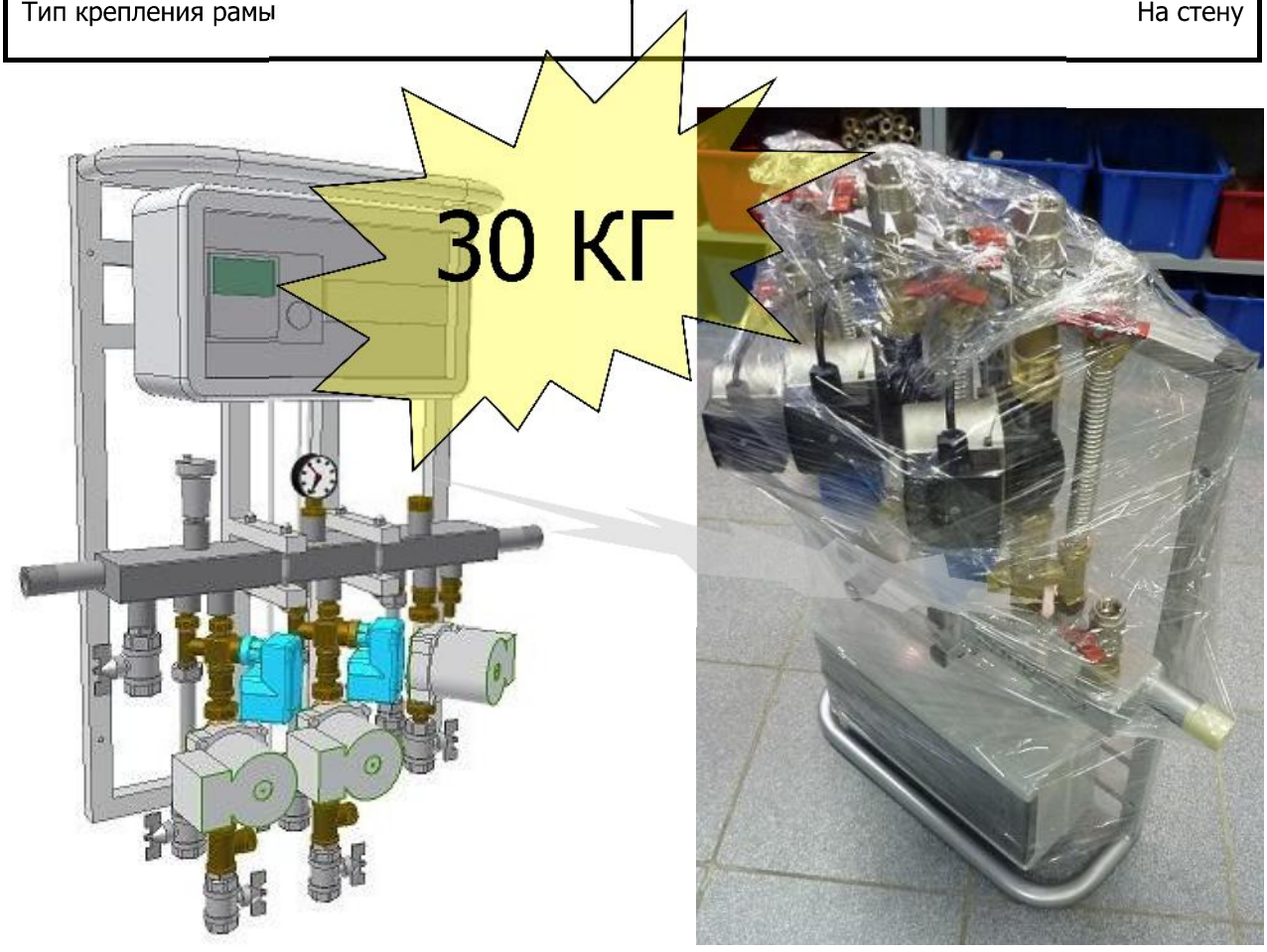
Габариты изделия (в*ш*г)	900*660*250 (мм)
Масса	не более 30 кг
Питание	~220 В, 50 Гц
Количество групп потребителей	3 шт
Состав насосно-смесительной группы:	
а) линейный клапан	Honeywell V5833C
б) сервомотор	Honeywell M6410L или MUT V3 180/180/220/OO
в) насос	Grundfos UPSO 15-65 или NMT-ER 15-40
Состав прямой насосной группы:	
Насос	Grundfos UPSO 15-65 или NMT-ER 15-40
Автоматика управления	а) цифровой контроллер **KS E8.0634 (324)** - управление ступенями горения, горячим водоснабжением, 2-мя контурами отопления, недельное программирование, датчик комнатной температуры.
Рабочее давление	до 3 Бар
Испытательное давление	6 Бар
Потребляемая электрическая мощность (без учёта внешнего оборудования)	не более 0,5 кВт
Патрубки присоединения котла	**1″**
Патрубки присоединения потребителей	**¾″**
Тип крепления рамы	На стену