Руководство пользователя и Правила использования и эксплуатации

Пеллетной горелки KITURAMI

модель KRPB – 20A

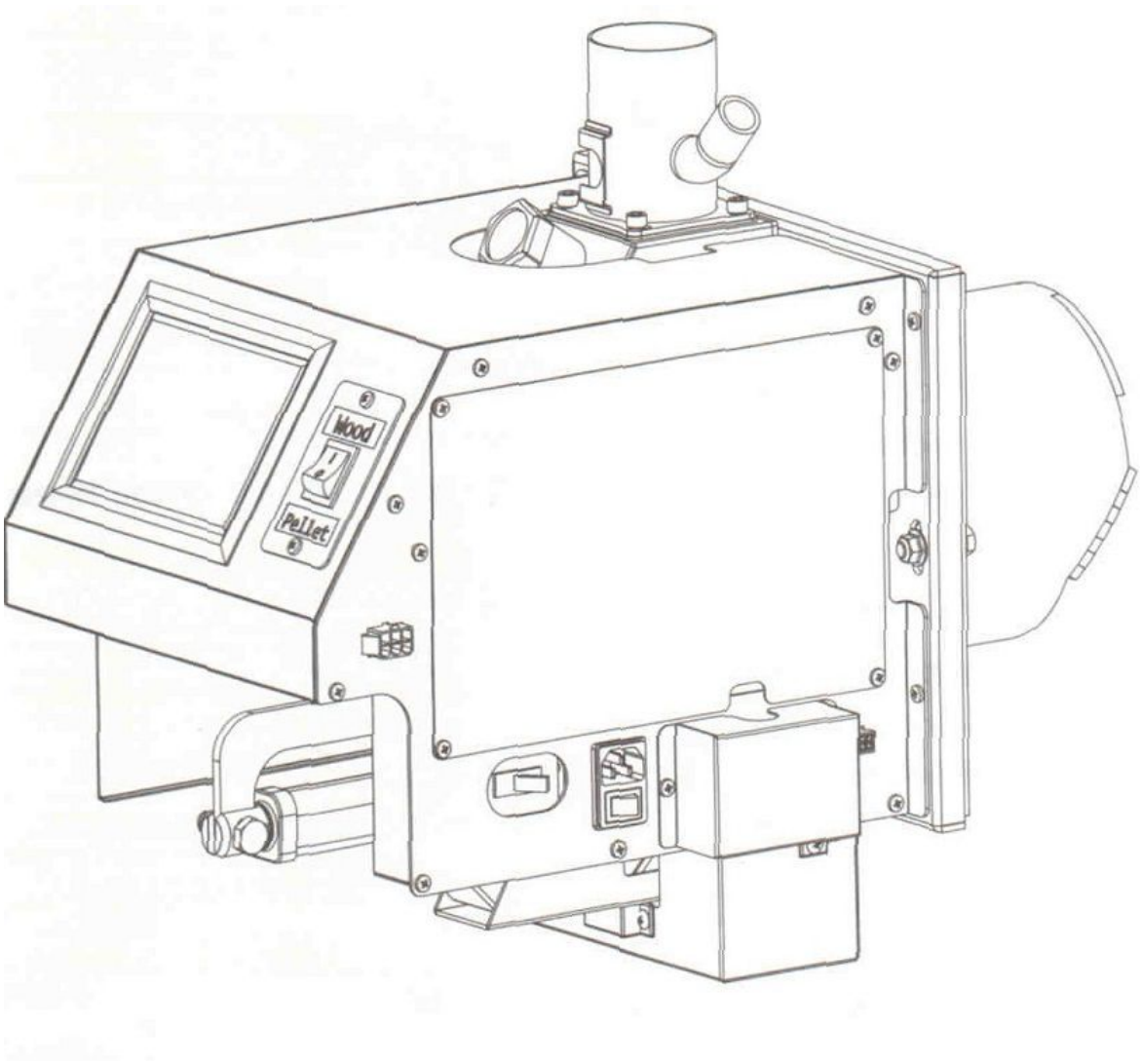

Kiturami

Реальный продукт может отличаться от изображений в руководстве

Ознакомьтесь внимательно с данным Руководством и Правилами использования пеллетной горелки.

Благодарим Вас за приобретение отопительного оборудования KITURAMI. В целях правильного использования, эксплуатации и технического обслуживания продукта, внимательно прочтите данное руководство пользователя и правила использования и убедитесь, что Вам все понятно. Здесь указаны правила и условия эффективного и безопасного использования пеллетной горелки. В случае неправильного функционирования горелки или при наличии каких-либо вопросов, используйте данное руководство и правила использования для исправления недостатков, а также в качестве справочного материала.

Условия действия гарантийных сроков

Условия предоставления расширенных гарантийных сроков 24 и 12 месяцев на пеллетную горелку и ответственность за ее дефекты действуют после регистрации покупателем гарантийного талона на сайте официального дистрибьютора пеллетных горелок KITURAMI ООО «КОМПАНИЯ КИТУРАМИ» : www.kiturami.biz

Для подтверждения гарантийных обязательств потребитель (покупатель) обязательно при регистрации гарантийного талона на сайте www.kiturami.biz сообщает номера своей пеллетной горелки.

На продукцию, импортированную на территорию РФ по любым каналам, кроме официального Дистрибьютора, гарантия не распространяется, а соответствующая продукция не может быть зарегистрирована на сайте дистрибьютора www.kiturami.biz

Срок регистрации гарантийного талона покупателем на сайте дистрибьютора www.kiturami.biz максимум 2 месяца после приобретения пеллетной горелки. Подробности смотрите в текстах гарантийных талонов.

ОБЩИЕ СВЕДЕНИЯ О ПРАВИЛАХ ИСПОЛЬЗОВАНИЯ ГОРЕЛКИ

Горелка пеллетная с шнековым механизмом подачи топлива, предназначена для работы в твердотопливных котлах для теплоснабжения индивидуальных жилых домов и зданий коммунально - бытового назначения, оборудованных системой водяного отопления с принудительной или естественной циркуляцией.

Горелка и котел должны устанавливаться в закрытом помещении, оборудованном приточной вентиляцией и независимой вытяжной вентиляцией, отключенной при работе вентилятора горелки. Система вентиляции должна учитывать индивидуальные особенности помещения котельной и обеспечивать нормальную работу горелки и котла. Разрежение в трубе дымохода должно поддерживаться от 1 до 2 мм.вод. столба в течение всего периода эксплуатации.

Горелка поставляется с заводскими настройками, которые обеспечивают эффективное сгорание пеллет. Указанная в технических данных номинальная тепловая мощность обеспечивается при выполнении правил использования и требований по монтажу и эксплуатации горелки и котла, а также при использовании пеллет, характеристики которых соответствуют ГОСТ Р 54220-2010 диаметром D06 и D08 (6-8мм, длина до 40мм), массовой долью влаги W15, зольность A5.0, не более 5%.

Горелка снабжена системой автоматического розжига, механической очисткой, системами противопожарной защиты, дистанционным многофункциональным контроллером, позволяет управлять циркуляционным насосом контура отопления, способна работать при сжигании дров и может параллельно работать с внешним дымососом.

Транспортирование горелки допускается всеми видами транспорта при условии защиты изделия и упаковки от механических повреждений и воздействия атмосферных осадков.

Содержание:

Меры предосторожности и техника безопасности..... 4
Комплектация пеллетной горелки Китурами KRPB-20A..... 5
Конструкция и наименование основных частей горелки ….....8
Особенности и характеристики горелки 10
Технические характеристики и габаритные размеры ….....11
Монтаж горелки, шнека, подключение электропроводки..... 12
Инструкции по эксплуатации блоков управления ….....16
Режимы работы горелки, циркуляционного насоса и модуляции
в зависимости от температуры воды ….....20
Настройка и управление горелкой с помощью дистанционного контроллера CTR-5700 Plus..21
Инструкции по эксплуатации горелки ….....25
Инструкции по проведению чистки и обслуживания горелки ….....27
Устранение неисправностей ….....30
Проверка производительности шнека горелки ….....34
Первый запуск горелки ….....34
Набор горелки номинальной мощности.....36
Остановка горелки.....36
Настройки в горелке.....37
Отключение подачи электроснабжения.....37
Срабатывание крана противопожарной защиты.....38
Особые меры предосторожности при работе с горелкой.....38
Эксплуатация горелки (дополнительная информация).....39
Размещение горелки.....40
Гарантийный талон
(экземпляр для покупателя, дилера-продавца и дистрибьютера-продавца).....41

Меры предосторожности и техника безопасности

1. Для предотвращения несчастных случаев и во избежание повреждения пеллетной горелки Китурами KRPB-20A (в дальнейшем горелки) прочитайте и выполните все установки и настройки перед использованием согласно Руководству пользователя.
2. Не пытайтесь ремонтировать или заменять детали, если у Вас нет специальных навыков и разрешений для ремонта и обслуживания горелки и комплектующих.
3. Все лица, эксплуатирующие горелку, должны предварительно полностью изучить Руководство пользователя.
4. Прочитайте Руководство и приложения к нему внимательно, чтобы понять как собрать, установить и управлять горелкой.
5. Если вы не будете следовать этим инструкциям, пожар или взрыв могут привести к серьезным травмам или материальному ущербу. Необходимо чтобы лицензированные профессиональные инженеры производили установку и ремонт горелки и котла.
5. При неправильной установке и работе горелки гарантия будет аннулирована.
6. В качестве топлива, необходимо использовать строго установленное топливо. Другое топливо не гарантирует правильную работу горелки в соответствии с техническими характеристиками, указанными в Руководстве пользователя и может сократить срок службы горелки.
7. Вы не можете использовать горелку с другим типом топлива.

Прочтите данное руководство.
Храните обязательно.

Символы используемые в руководстве:

⚠	**ВНИМАНИЕ** Этот предупреждающий знак указывает на то, что сообщение, к которому он относится следует внимательно прочитать и понять. Так как несоблюдение того, что эти уведомления говорят, может привести к серьезному повреждению горелки или к травме пользователя.
ℹ	**ИНФОРМАЦИЯ** Этот символ используется для выделения информации, которая важна для правильной работы горелки. Несоблюдение этих положений ставит под угрозу использование горелки и её неправильную работу.

Комплектация пеллетной горелки Китурами KRPB-20A

■ Коробка: Горелка KRPB-20A

Наименование	Количество
Пеллетная горелка Китурами (корпус) KRPB-20A	1 шт.
Дистанционный комнатный многофункциональный контроллер (CTR-5700 PLUS)	1 шт.
Хомут крепления шланга подачи топлива (диаметр 75 мм)	2 шт.
Электропроводка для подключения к датчику температуры и датчику низкого уровня	1 комплект
Электропроводка для подключения противопожарного крана и вентилятора-дымососа	1 комплект
Электропроводка для подключения шнека	1 комплект
Прокладка термоизоляционная (306 мм x 263 мм)	2 шт.
Сетевой шнур	1 шт.
Малый поддон для золы	1 шт.
Кран противопожарный	1 шт.
Электромагнитный привод крана противопожарного CTV-200	1 шт.
Скоба фиксирующая крана и привода CTV-200	1 шт.
Болт и гайка	по 2 шт.
Датчик низкого уровня	1 шт.
Датчик температуры воды	1 шт.

Монтажная горелка KRPB-20A

Дистанционный контроллер (CTR-5700 PLUS)

Хомуты крепления гофоротрубы подачи топлива

Электропроводка для подключения к датчику температуры и датчику низкого уровня

Проводка для подключения противопожарного крана клапана и вентилятора-дымососа

Электропроводка для подключения шнека

Прокладка термоизоляционная (306 мм x 263 мм) — 2 шт

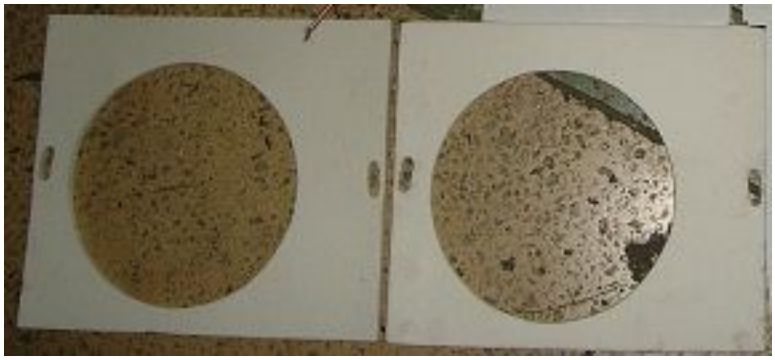

Сетевой шнур

Малый поддон для золы

Болт и гайка

Кран противопожарный CTV-200

Электромагнитный привод крана CTV-200

Скоба фиксирующая крана

Датчик низкого уровня

Датчик температуры воды

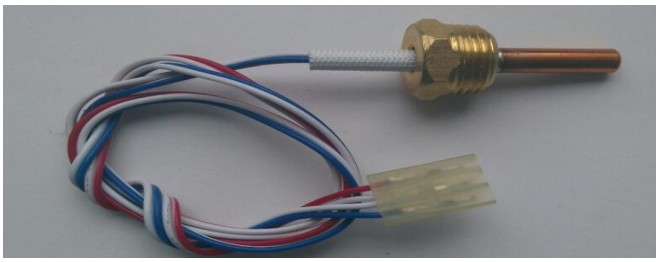

■ Коробка: Шнек пеллетной горелки KRPB-20A

Наименование	Количество
KRPB-20A шнек в сборе	1 комплект
Винт для крепления концевого выключателя (M3)	4 шт.
Микровыключатель контроля переполнения пеллет (+ провод)	1 шт.
Кронштейн микровыключателя	1 шт.
Прокладка микровыключателя (красный силикон)	1 шт.
Топливная гофротруба (полипропилен, 75 мм x 650 мм)	1 шт.

KRPB-20A шнек в сборе

Топливная гофротруба (полипропилен, диаметр 75 мм x 650 мм)

Внимание! При монтаже гофротрубы обратите внимание на одностороннюю шероховатость внутренней поверхности. При монтаже гофротрубы установите ее таким образом, чтобы пеллеты скатывались с нее, не цепляясь за эти шероховатости.

Микровыключатель контроля переполнения пеллет (+провод) + Кронштейн микровыключателя + Винт для крепления концевого выключателя (M3) + Прокладка микровыключателя (красный силикон) + Черный электропровод

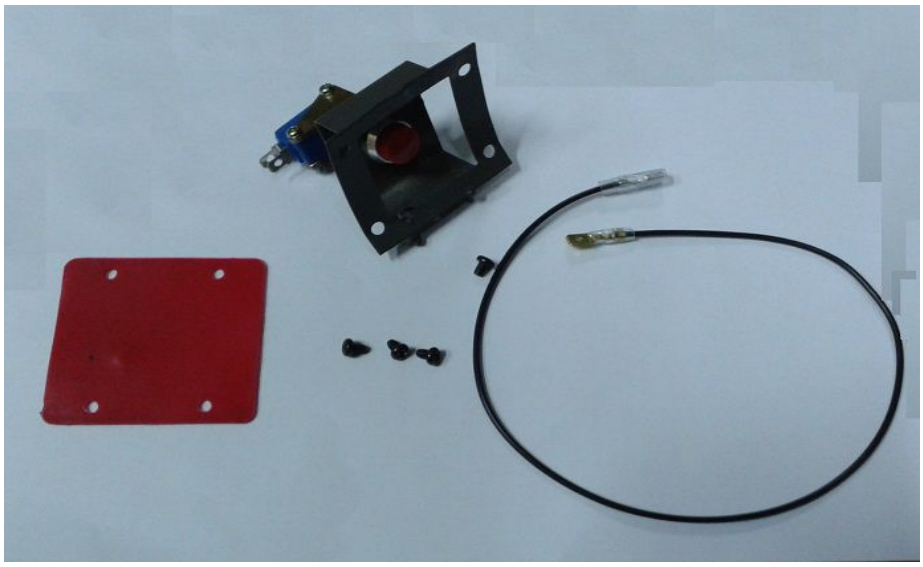

Конструкция и наименование основных частей горелки

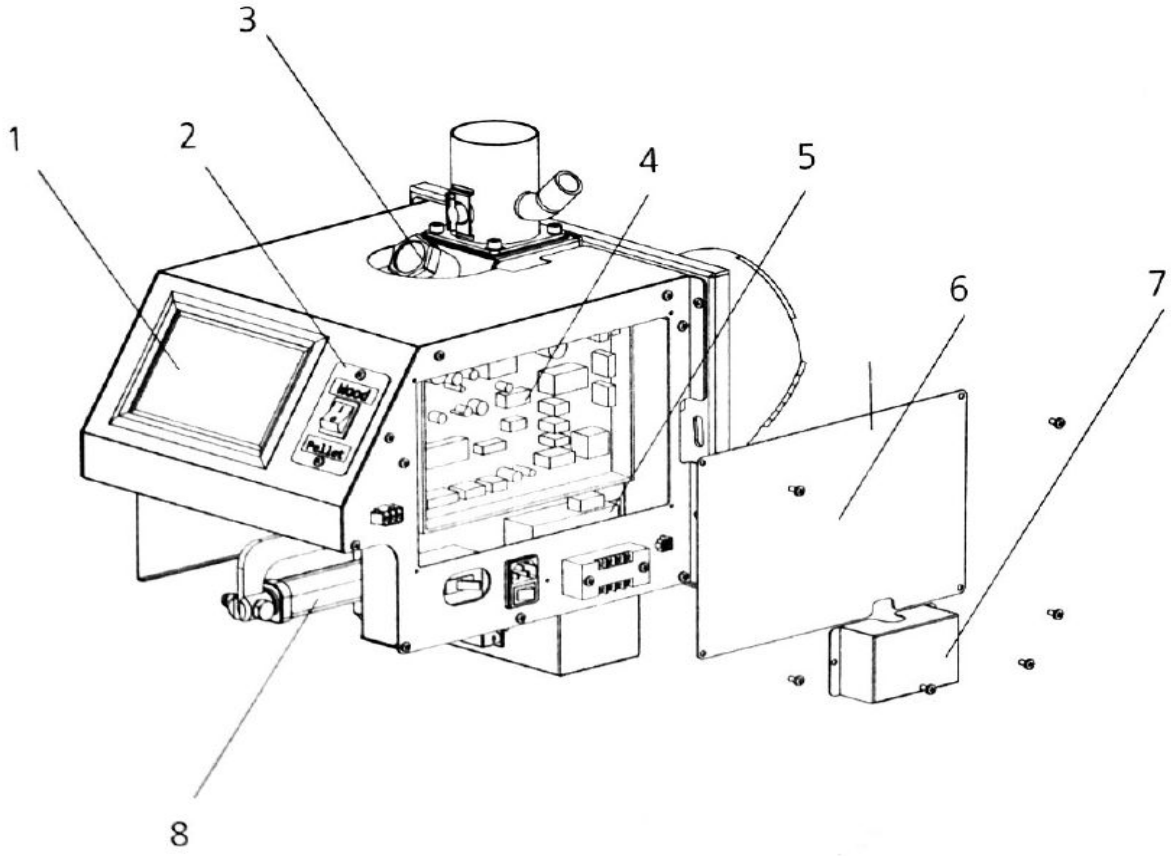

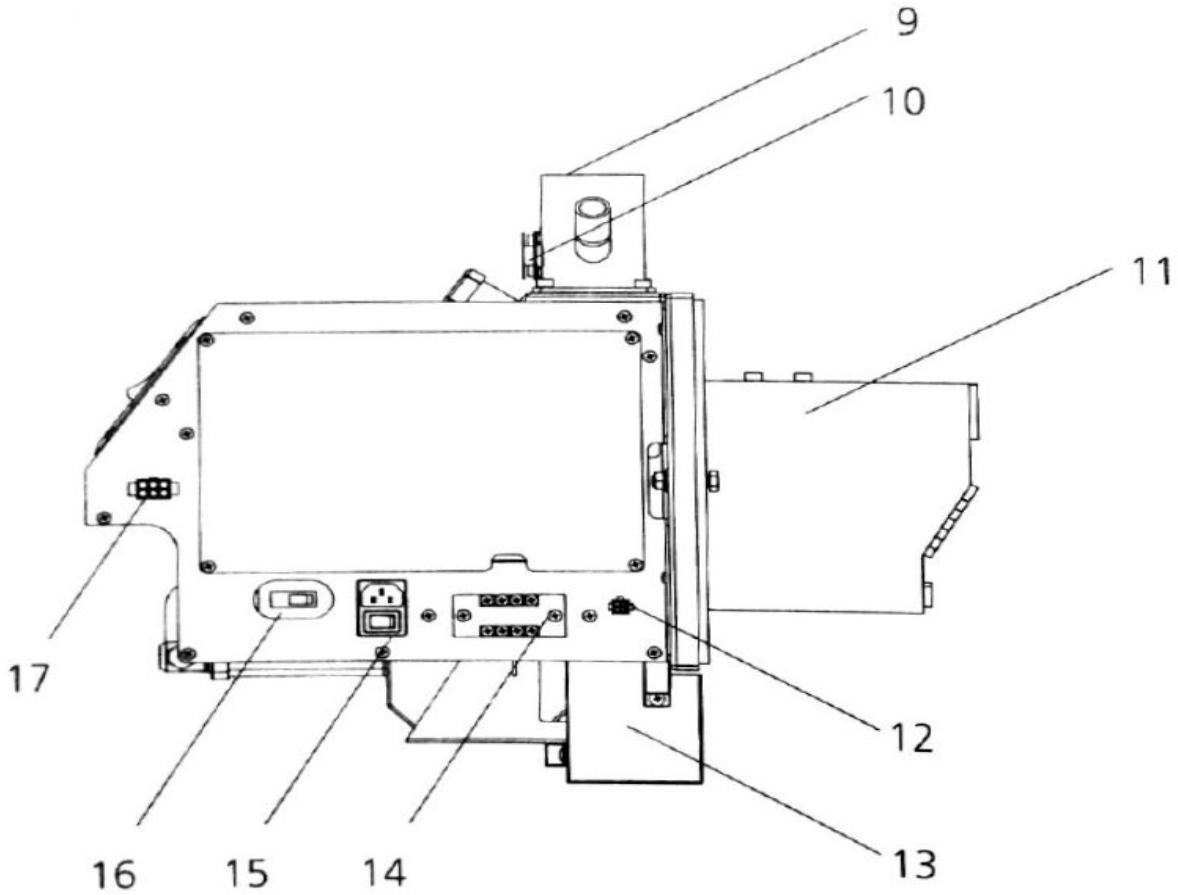

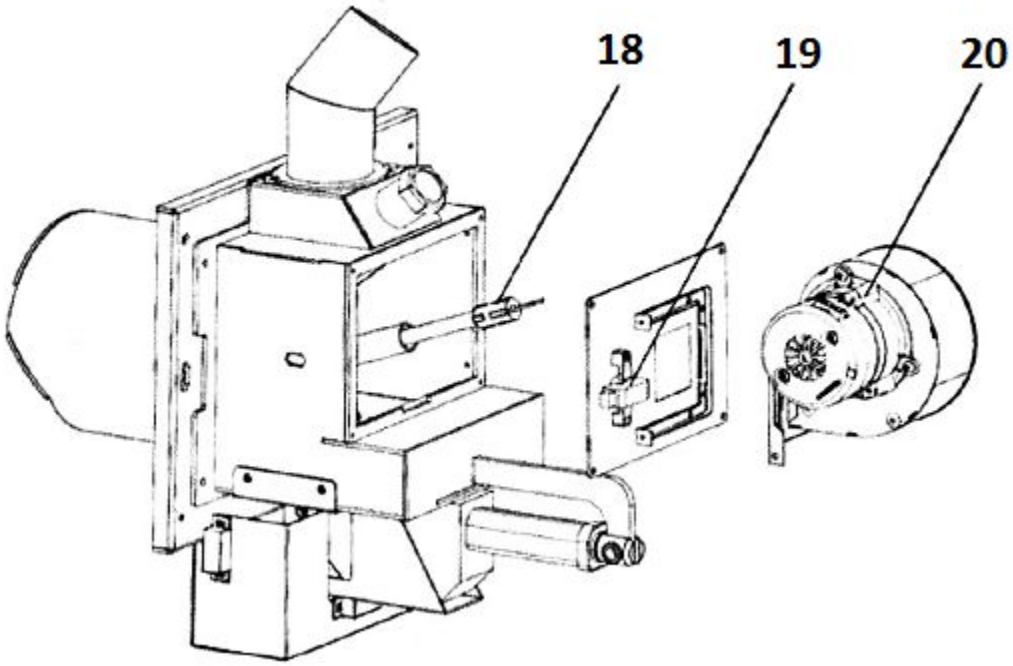

1. Встроенный пульт управления (HOT-4000P)
2. Режим выбора функции WOOD / PELLET (Дрова / Пеллеты)
3. Окно контроля пламени
4. Главный контроллер (PW-140)
5. Электронный блок управления SL-510W
6. Крышка контроллера
7. Блок крышки соединительной колодки
8. Линейный привод LINAK (Для автоматической очистки колосника горелки)
9. Патрубок подачи топлива в горелку
10. Датчик перегрева биметаллический (95 градусов)
11. Горелочная труба горелки
12. Разъем для подключения электропроводки датчика низкого уровня и датчика температуры
13. Малый поддон для золы
14. Соединительная колодка (Циркуляционный насос, шнек, сетевое подключение 220 Вольт AC)
15. Подключение кабеля питания (AC)
16. Автоматический тепловой выключатель (AC)
17. Подключение противопожарного крана и вентилятора-дымососа
18. Керамический нагревательный элемент розжига пеллет FKK (переменный ток)
19. Датчик контроля пламени (DC)
20. Вентилятор (DC)

Порядок монтажа и сборки частей горелки смотрите:

приложение № 1.
приложение № 2,3.
приложение № 4.
приложение № 5.
приложение № 6.
приложение № 7,8.

Особенности и характеристики горелки

■ Особенности пеллетной горелки KRPB-20A

Данная горелка предназначена для совместной работы на пеллетах и дровах с автоматическим поддержанием температуры теплоносителя в котле и воздуха в помещениях.

Встроенная автоматическая чистка линейным приводом LINAK (Дания)
В горелке встроена автоматическая чистка колосника горелки с помощью линейного привода с изменяемой периодичностью очистки от 1 часа до 10 часов. С помощью него можно использовать горелку в течение длительного периода без ручной очистки.

Режим WOOD/PELLET «Дрова/Пеллеты»
На горелке KRPB-20A имеется управление горением дров на режиме «Дрова».
При переключении на режим «Дрова» котел становится твердотопливным котлом на дровах с регулированием процесса горения. Котел будет автоматически включать-отключать работу вентилятора, постоянно поддерживая заданные температуры теплоносителя в котле и воздуха в помещениях, установленные на дистанционном контроллере горелки.

Дистанционный многофункциональный комнатный контроллер
В комплектацию горелки входит дистанционный контроллер. С помощью него происходит управление работой режимами горелки, температурой воды и температурой воздуха в помещении, на этом контроллере отражаются все параметры работы горелки.

Электромагнитный кран автоматической противопожарной безопасности
Для обеспечения безопасности добавлен специальный кран. Он работает в паре с температурным датчиком горелки, который реагирует на нагрев свыше 95 °C. При перегреве из-за обратной тяги мгновенно будет отключен вентилятор, проведена очистка колосника от горящих пеллет, подана вода в горелку при срабатывании датчика перегрева.

Целостность и компактность
В горелке KRPB-20A все силовые блоки и блоки управления смонтированы в единый корпус.

Безопасность
Наличие датчика перегрева и температуры воды, датчика низкого уровня теплоносителя, датчика температуры горелки, комплекс противопожарных защитных устройств от обратного возгорания делает пеллетную горелку KRPB-20A надежной и безопасной.
Данная горелка имеет автоматический контроль розжига пеллет, используя датчик контроля пламени (фотоэлемент). Для автоматического розжига пеллет в горелке установлен керамический нагревательный элемент японского производства фирмы FKK.

Вентилятор-дымосос
Добавлен разъем 220 V для подключения дымососа. Это позволяет экономить на дорогостоящих дымоходах для котлов. Весьма актуально для модульных или отдельно стоящих котельных.

Технические характеристики и габаритные размеры

■ **Габаритные размеры:**

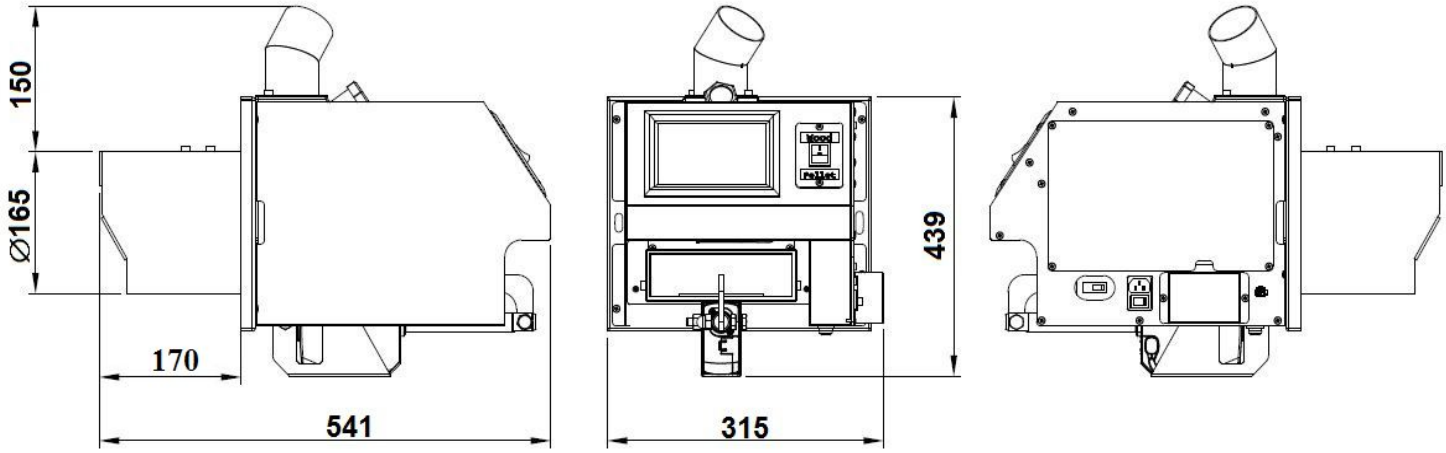

■ **Технические характеристики горелки KRPB-20A:**

Параметр	Ед.изм.	KRPB-20A
Мощность	кВт	9-35
Топливо		Пеллетные гранулы 6-8 мм (зольность до 5%, влажность до 10%), длина до 40 мм
Максимальная температура воды в контуре отопления	°C	85
Габариты (Ш*Г*В)	мм	315*541*439
Диаметр горелочной трубы	мм	165
Масса (комплект: горелка+шнек)	кг	38,9
Расход гранул	кг/час	От 2,0 до 8,2
Метод розжига		Керамический нагреватель (FKK, Япония)
Потребляемая электрическая мощность (работа/розжиг)	Вт	50/400
Напряжение/частота	В/Гц	220В* 50 Гц
Управление работы горелки		Комнатный контроллер CTR-5700 Plus
Метод автоматической очистки		Линейный привод LINAK (Дания)
Комплектность датчиков		Датчик низкого уровня, температуры воды, перегрева горелки, датчик контроля пламени

Монтаж горелки, шнека, гофры, подключение электропроводки

■ Необходимый котел для монтажа горелки

Для того, чтобы произвести монтаж горелки необходимы следующие условия:
1. Разрежение внутри камеры сгорания должно быть не менее 5 мм водяного столба при работе горелки и котла

2. Размеры для монтажа горелки в котле при работе на мощности в 25 кВт: **400 мм**
* длина 600 мм при 35 кВт
* длина 300 мм при 15 кВт

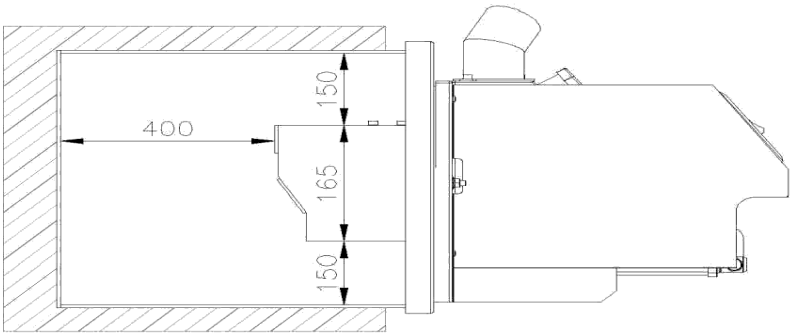

3. Рабочая мощность пеллетной горелки должна быть равной мощности котла и должна быть обеспечена возможность очистки зольника и камеры сгорания котла без демонтажа горелки.

4. Каждая дверца установленная в котле должна герметично закрываться.

■ Метод монтажа горелки

1. Площадь поверхности дверцы должна быть достаточна для монтажа горелки на неё и чтобы при открывании дверцы не происходил контакт трубы сгорания горелки с теплообменником котла.
2. В дверце котла необходимо вырезать отверстие согласно рисунка ниже, соблюдая при этом все размеры.
Для монтажа горелки просверлить отверстия в дверце котла диаметром 9 мм для установки болтов М8*30 (или 40) мм.

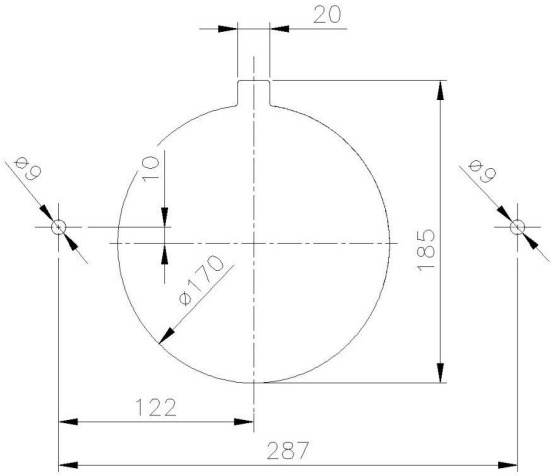

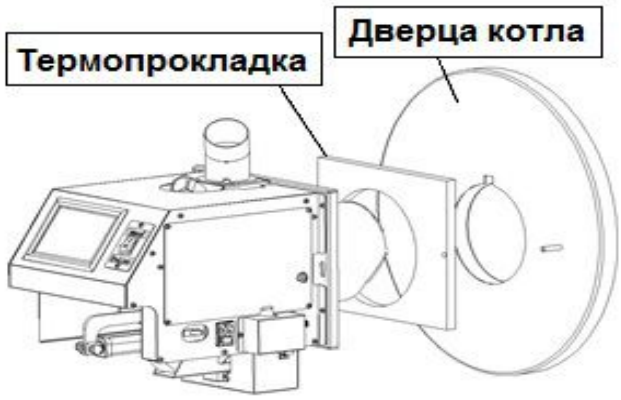

3. Установите прокладки на фланец горелки так как показано на рисунке выше. Фиксировать горелку с помощью гаек М8 к дверце котла для поддержания горизонтального положения горелки. После фиксации горелки гайками М8 приварить шляпки болтов к дверце.

Требования к котельной

Помещение котельной должно обеспечивать достаточный приток воздуха к горелке.
Размер приточного отверстия должен быть равен или больше, чем поперечное сечение дымохода

■ Хранение топлива

Для работы горелки необходимо иметь бункер-накопитель для хранения пеллет.
Минимальная емкость для хранения топлива (бункер) рекомендуется не меньше 200-300 литров (180кг пеллет).

■ Подключение электропроводки

Внимание!
Все работы с электропроводками, электрическими подключениями производить при отключенной горелки от электросети.

1. Подключение сетевого кабеля

Подключить сетевой кабель к разъему горелки. (№15 — список основных зап. частей)

2. Подключение Шнека/Циркуляционного насоса (№14 — список основных зап. Частей)

Убедитесь, что питание отключено.

Снимите крышку клеммной колодки в правом нижнем углу горелки.

Подключите электропроводку от шнека и циркуляционного так, как показано на клеммной колодке (4pin).

3. Подключение датчика температуры/датчика низкого уровня воды.

В комплекте с горелкой идут комплекты электропроводок для соединения датчика низкого уровня и датчика температуры воды.

Подключите согласно рисунку:
Подключение датчиков в систему отопление будет прописано в отдельном приложении № 7.

4. Подключение электромагнитного крана и вентилятора-дымососа

Предварительно соберите кран с приводом, соединив их скобой

а) Подключите штекер проводки к противопожарному крану согласно рисунку.

б) К пеллетной горелке при необходимости можете дополнительно подключить вентилятор-дымосос.

Внимание! Все работы с электропроводками, электрическими подключениями производить при отключенной горелки от электросети.

В случае не подключения / не использования вентилятора-дымососа необходимо ОБЯЗАТЕЛЬНО изолировать контакты подключения элктропроводки вентилятора-дымососа (два синих провода).

Необходимая изоляция: термоусадочная трубка, несколько слоев изоленты и др.

После того, как сетевой кабель подключен к электросети, произведены все подключения и автомат переведен в положение "ON (-)" напряжение 220 Вольт поступает на горелку.

■ Установка шнека и гофры

Чтобы получить правильную подачу пеллет в горелку, необходимо правильно смонтировать шнек в бункер (емкость), соблюдая углы наклона и настроить правильно первоначальную засыпку пеллет в горелку.

1. Проверить, чтобы патрубок горелки и патрубок шнека находились в одной плоскости.
   Бункер(емкость) для пеллет установить вплотную к котлу.
   Обязательно соблюдать следующие величины углов и направления при монтаже шнека в бункер:

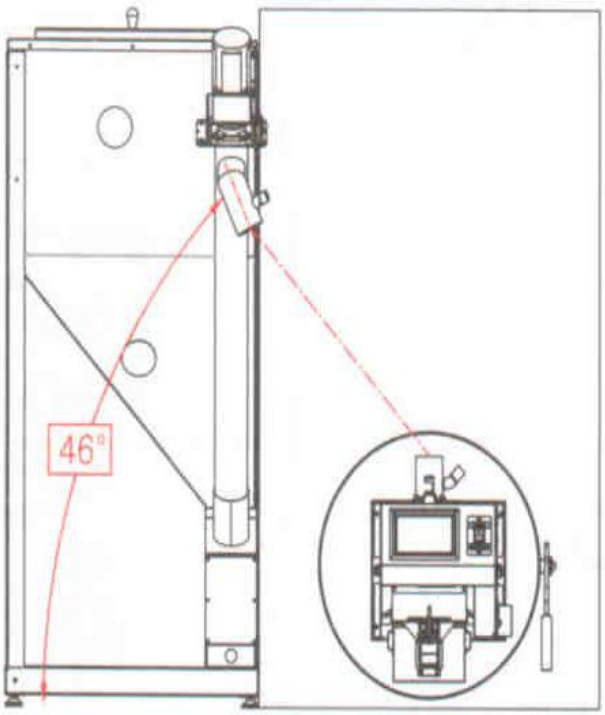

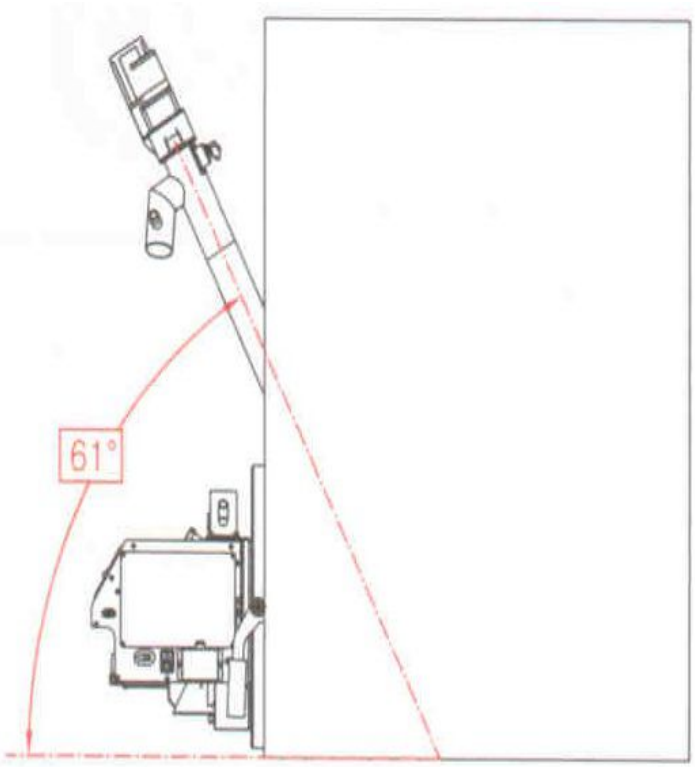

2. Подключите топливную гофоротрубу (поставляется в комплекте) к шнеку и патрубку горелки.
На гофротрубу с двух сторон устанавливаем хомуты крепления, затем гофротруба присоединяется к шнеку и к горелке. Первым хомутом (обжимным кольцом) плотно фиксируем гофротрубу на шнеке. Вторым фиксируем гофротрубу на патрубке горелки.

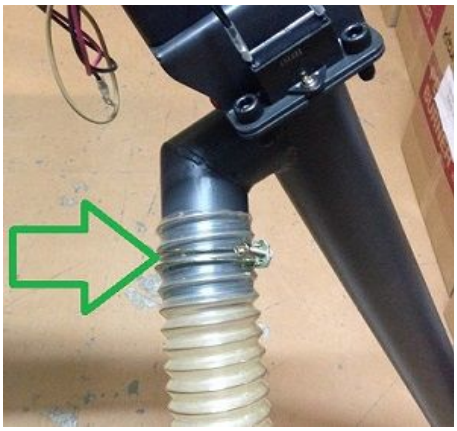

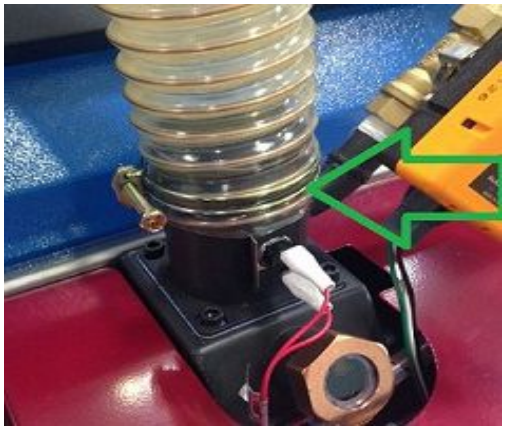

Гофротруба установлена должна быть ровно, без провисаний. Лишнюю гофру обрезать. Чем короче гофра, тем лучше подача пеллет. Чем короче гофра, тем больше угол падения пеллет и меньше вероятность застревания пеллет в гофре.

Внимание! При монтаже гофротрубы обратите внимание на одностороннюю шероховатость внутренней поверхности. При монтаже гофротрубы установите ее таким образом, чтобы пеллеты скатывались с нее, не цепляясь за эти шероховатости.

Инструкции по эксплуатации блоков управления

■ **Перечень компонентов блока управления HOT-4000P**

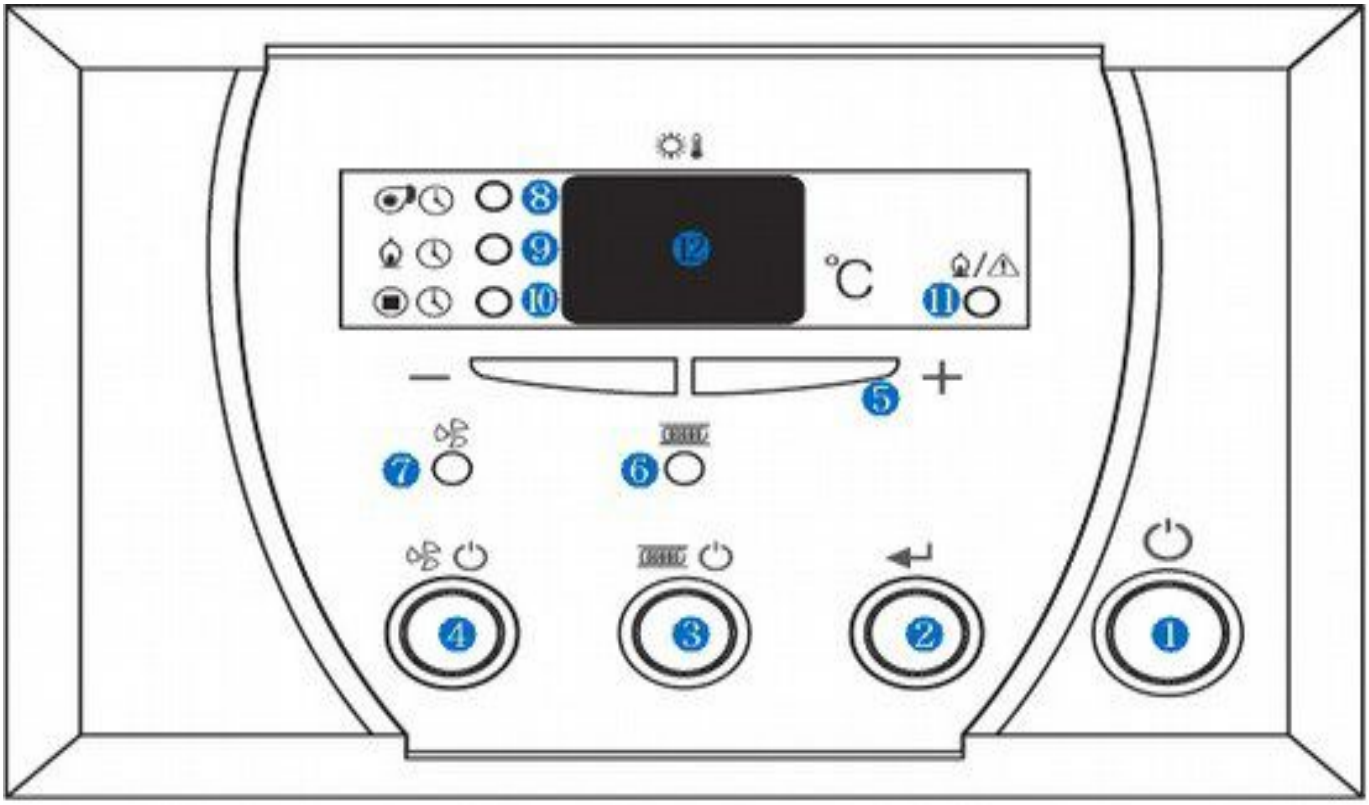

Работа горелки KRPB-20A (режим «Пеллеты»):

N	Наименование		Функция		Примечание
1		Питание / Перезапуск	Используется для подачи питания и повторного запуска/перезапуска		Внимание! До первоначального включения на блоке управления необходимо включить автомат питания, расположенный справа на горелке. При выключении блока управления кнопкой 1 вентилятор горелки продолжает работу в течение 7 минут.
2		Установка	Используется для установки времени подачи пеллет, пуска и отключения шнека, регулировки оборотов вентилятора и периодичности включения линейного привода		При выключенном блока управления удерживать нажатой 5 секунд для входа в меню редактирования пункты 8,9,10 (время первоначальной загрузки пеллет при ВКЛ. Горелки, время работы шнека, время отключения шнека, интервал очистки, скорость вентилятора горелки и др.)
3			Питание 1 ВКЛ	Не функционирует, нельзя активировать	Используется для первоначального заполнения пеллетами горелки. На дисплее горит «03». Три минуты максимум. Остановка шнека — нажать на кнопку питания 1. Последняя минута отражается секундами 60,59 и т. д. До 01.
			Питание 1 ВЫКЛ	Нажатие кнопки в течение 5 секунд приводит к переключению в ручной режим шнека котла	
4			Питание 1 ВКЛ	Не функционирует, нельзя активировать	В ручном режиме допускается включение/ выключение вентилятора горелки. На дисплее отражаются значки «ОП» Пауза в работе вентилятора — нажать кнопку 3, продолжение работы снова Выключить вентилятор -нажать на кнопку питания 1 — надпись на дисплее «oF».
			Питание 1 ВЫКЛ	Нажатие кнопки в течение 5 секунд приводит к переключению в ручной режим вентилятора	
			Регулировка числа оборотов вентилятора:		
			Питание 1 ВКЛ	1) Нажатием кнопки 5 «+ или - » установить режим регулировки оборотов вентилятора	При этом режиме загораются все три индикаторные лампочки слева от дисплея (зеленая, желтая, красная) По умолчанию на дисплее отражается число от 16 до 18
				2) Нажать кнопку 2 в течение 5 сек.	Показания на дисплее начнут мигать
				3) Нажать кнопку 5 «+ или - »	Изменять число оборотов двигателя вентилятора от 10 до 99, контролируя параметры горения при помощи газоанализатора. Заводская установка — 16-18.
5	+ —	Увеличить/ Уменьшить	Используется для проверки и редактирования времени заполнения пеллетами горелки, работы шнека и отключения шнека и др.		Для первоначального пуска рекомендуется установить время работы шнека для пеллет 6 мм — 1,1сек, для пеллет 8 мм — 1,2сек. Выполнить точные настройки с помощью газоанализатора.
6		LED подачи топлива	Светится при включении шнека для его заполнения или для подачи пеллет в горелку		
7		LED венти лятора	Светится при включении вентилятора		
8	**Подача пеллет**		Светится при проверке и/или установке начального времени подачи пеллет в горелку		30 секунд (заводская установка)
		LED времени работы			При отсутствии сохранения редактирования автоматически переключается на показания температуры воды в котле
9			Светится при проверке и/или установке времени работы шнека при работе горелки.		1,1 секунд (заводская установка)
		LED времени работы			На дисплее блока управления запятая не отражается при данной установке
10			Светится при проверке и/или установке времени перерыва (остановки) в работе шнека при работе горелки.		7 секунд (заводская установка)
		LED времени выключения			При отсутствии сохранения редактирования автоматически переключается на показания температуры воды в котле
8+9	Интерва л вкл. Линейн ым приводо м	+	Питание 1 ВКЛ	1) Нажатием кнопки 5 «+ или - » установить интервал очистки линейного привода	При этом режиме загораются верхняя и средняя индикаторные лампочки слева от дисплея (зеленая, красная) По умолчанию на дисплее отражается число 2 (т. е. Очистка приводом происходит через каждые 2 часа)
				2) Нажать кнопку 2 в течение 5 сек.	Показания на дисплее начнут мигать
				3) Нажать кнопку 5 «+ или - »	Изменять интервал очистки от 1 до 10. Заводская установка — 2.
11		LED работы/ предупрежд.	Светится во время работы или для предупреждения о неисправности		LED мигает при предпреждении о неисправности (вкл 0,5сек, выкл 0,5сек)
12	ЖК -экран		Показывает температуру воды в котле, время работы шнека, отключения, номера срабатывания аварийных ситуаций		Показания в цифрах от 0 до 99

Работа горелки KRPB-20A (режим «Дрова»):

Название	Символ	Описание	
Питание / Перезапуск		* Используется для выключения питания и повторного запуска/перезапуска	
Установка		* Используется для всех настроек («ввод»)	
Система подачи топлива ON / OFF		Питание 1 ВКЛ	Не функционирует, нельзя активировать
		Питание 1 ВЫКЛ	Не функционирует, нельзя активировать
Вентилятор ON/OFF		Питание 1 ВКЛ	Функция не работает
		Питание 1 ВЫКЛ	Нажатие кнопки в течение 5 секунд приводит к переключению в ручной режим вентилятора
		В ручном режиме допускается включение/ выключение вентилятора горелки. На дисплее отражаются значки «ОП» Пауза в работе вентилятора — нажать кнопку 4 (появится надпись на дисплее «oF»), продолжение работы снова нажать кнопку 4. Выключить вентилятор полностью - нажать на кнопку питания 1. Тогда горелка переходит на режим показания текущей температуры теплоносителя.	
Увеличить/ Уменьшить			
LED Система подачи топлива		* Не горит	
LED венти лятора		* Светится при включении вентилятора	
Индикатор — LED времени работы		1) Нажатием кнопки 5 «+ или - » установить режим регулировки оборотов вентилятора. При этом режиме загораются все три индикаторные лампочки слева от дисплея (зеленая, желтая, красная). 2) Нажать кнопку 2 ↵ в течение 5 сек. Показания на дисплее начнут мигать. 3) Нажимать кнопку 5 «+ или - » Изменять число оборотов двигателя вентилятора от 15 до 99, контролируя параметры горения при помощи газоанализатора. Заводская установка — от 10 до 15.	
Индикатор — LED времени работы			
Индикатор — LED времени выключения			
LED работы/ предупрежд.		* Светится во время работы или для предупреждения о неисправности. LED Мигает при предпреждении о неисправности (вкл 0,5сек, выкл 0,5сек)	
ЖК -экран		* Отображение температуры воды и величину оборотов вентилятора в относительных единицах * На дисплее интервал показывается в 1 ℃	

■ Электронная схема блока управления BCX-4000D

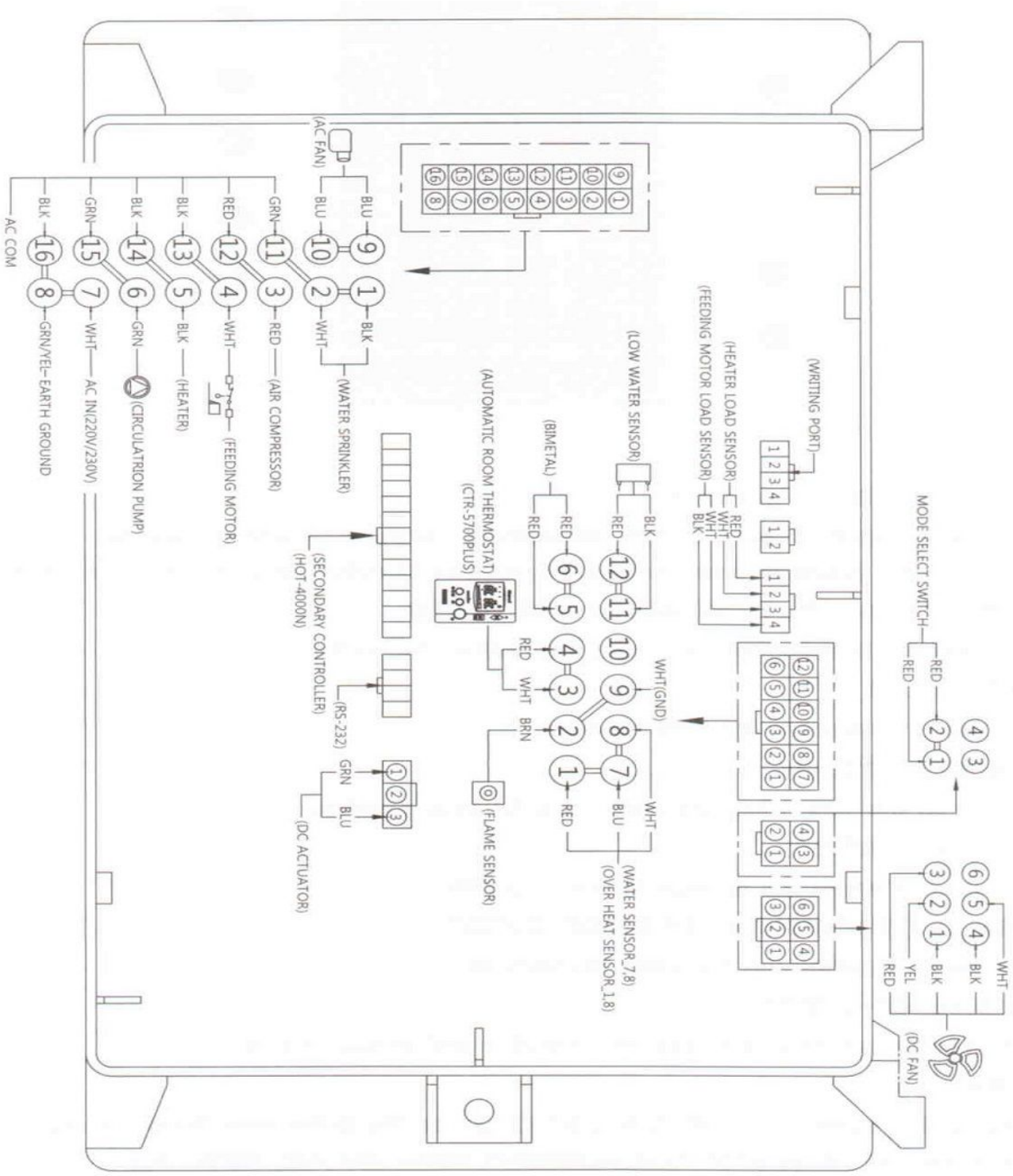

DC FAN	Вентилятор горелки	DC ACTUATOR	Актуатор (линейный привод)
MODE SELECT SWITCH	Переключение(Дрова/Пеллеты)	WATER SPRINKLER	Противопожарный клапан
WRITING PORT	Порт для подключения компьютера	AC FAN	Вентилятор-дымосос
HEATER LOAD SENSOR	Контроль состояния ТЭНа	AIR COMPRESSOR	Воздушный компрессор
FEEDING MOTOR LOAD SENSOR	Контроль состояния мотора шнека	FEEDING MOTOR	Подключение двигателя шнека
BIMETAL	Датчик перегрева горелки	HEATER	Нагревательный элемент
WATER SENSOR	Датчик низкого уровня воды	CIRCULATRION PUMP	Циркуляционный насос
OVER HEAT SENSOR	Датчик температуры воды	AC IN	Сеть 220V (фаза)
FLAME SENSOR	Датчик пламени	EARTH GROUND	Заземление
AUTOMATIC ROOM THERMOSTAT	Комнатный контроллер	AC COM	Нулевой провод
SECONDARY CONTROLLER	Блок управления HOT-4000		

Режимы работы горелки, циркуляционного насоса и модуляции в зависимости от температуры воды

•Рабочие температуры ВКЛ/ВЫКЛ горелки и циркуляционного насоса для разных установок температуры воды.
Температура воды устанавливается на дистанционном контроллере CTR-5700 PLUS.

■ Режим «Пеллеты»

Модуляция. До достижения температуры включения модуляции горелка работает на настроенной мощности. Пример режим 60С и настройки горелки: 1,1 секунд подача шнека и 7 секунд пауза шнека.
При достижении 56С горелка переходит в режим модуляции и ее настройки изменяются. Пауза в работе шнека увеличивается в три раза — с 7 сек до 21 секунды, скорость вентилятора уменьшается на 15%. При падении температуры до 55С горелка снова переходит в номинальный редим мощности (пауза 7 секунд). Отключение горелки для данного режима может произойти в режиме модуляции при нагреве теплоносителя до 60С. Следующее включение горелки произойдет при снижении температуры теплоносителя до 55С в режиме настроенной мощности с паузой 7 секунд.

Установки температуры воды в комнатном термостате CTR-5700PLUS		Горелка		Циркуляционный насос		Модуляция	
		ВКЛ	ВЫКЛ	ВКЛ	ВЫКЛ	ВКЛ	ВЫКЛ
60℃		55℃ менее	60℃ более	55℃ более	45℃ менее	56℃ более	55℃ менее
65℃		60℃ менее	65℃ более	60℃ более	50℃ менее	61℃ более	60℃ менее
70℃		65℃ менее	70℃ более	65℃ более	55℃ менее	66℃ более	65℃ менее
75℃		70℃ менее	75℃ более	70℃ более	60℃ менее	71℃ более	70℃ менее
80℃		75℃ менее	80℃ более	75℃ более	65℃ менее	76℃ более	75℃ менее

Режим «Дрова»

Установки температуры воды в комнатном термостате CTR-5700PLUS		Вентилятор		Циркуляционный насос	
		ВКЛ	ВЫКЛ	ВКЛ	ВЫКЛ
60℃		55℃ менее	60℃ более	55℃ более	45℃ менее
65℃		60℃ менее	65℃ более	60℃ более	50℃ менее
70℃		65℃ менее	70℃ более	65℃ более	55℃ менее
75℃		70℃ менее	75℃ более	70℃ более	60℃ менее
80℃		75℃ менее	80℃ более	75℃ более	65℃ менее

Настройка и управление горелкой с помощью дистанционного комнатного контроллера CTR-5700 Plus

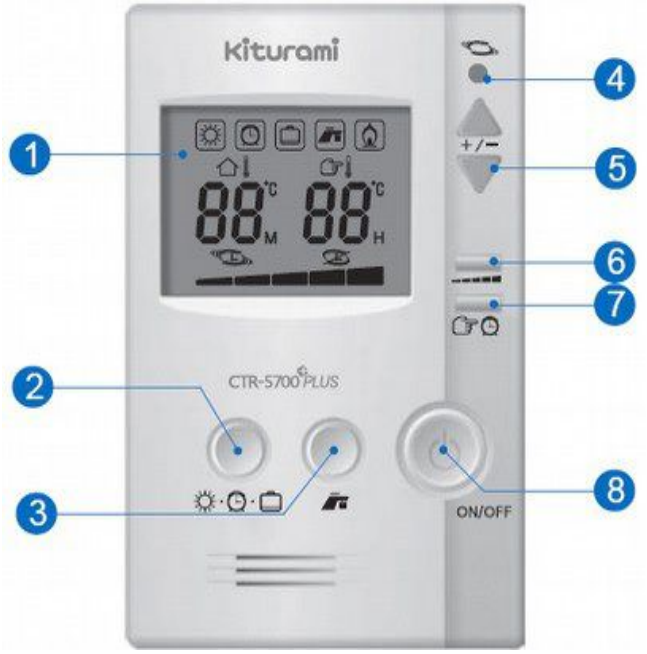

① Функциональный ЖК дисплей

Дисплей отображает текущую информацию о состоянии горелки: текущую и заданную температуру воздуха в помещении, текущий режим работы горелки, заданную температуру теплоносителя, коды аварийных ошибок, наличия пламени

② Кнопка выбора режимов работы горелки

С помощью кнопки выбирается режим работы горелки: Присутствие, Отсутствие и Таймер

③ Кнопка включения режима «ДУШ»

- Включает режим приоритета горячего водоснабжения

④ Индикатор работы

- Сигнализирует о работе горелки

⑤ Кнопки вверх/вниз

- Выбор режимов, изменение настроек температуры воздуха

⑥ Кнопка изменения режима «Температура теплоносителя»

- Задает значение температуры теплоносителя в зависимости от сезона года.

При длительном нажатии на эту кнопку (более 8 секунд) вместо температуры воздуха на ЖК экране отразится температура воды в котле. Возврат к температурам воздуха нажать любую кнопку 5.

⑦ Кнопка настроек режима «Таймер»

- Позволяет менять временные настройки в режиме «Таймер»

⑧ Кнопка «Питание»

- Включает/отключает горелку, также с помощью данной кнопки осуществляется перезагрузка горелки после аварии. ВНИМАНИЕ горелку можно перезапустить три раза, следующий перезапуск можно будет произвести после 5-ти минутного ожидания.

Использование функций настройки режимов работы горелки:

■ Режим «ПРИСУТСТВИЕ»

1. Последовательно нажимая кнопку «1», выберите значок

на информационном ЖК дисплее.

2. Установите желаемую температуру в помещении нажатием вверх (▲) / вниз (▼).

3. Установите желаемую температуру теплоносителя с помощью кнопки «6» «Температура теплоносителя»

☞Настройка температуры теплоносителя представлена в виде пунктирной линии, где каждый пункт соответствует определенной температуре:

60°C > 65°C > 70°C > 75°C > 80°C

При удерживании кнопки в течении 8 секунд на экране отразится текущая температура теплоносителя. Для перехода в к предыдущим настройкам, нажмите любую кнопку.

■ Использование режима «Таймер»

1) Последовательно нажмите кнопку «2» «Выбор режима работы горелки» пока значок «Таймер» станет активным.

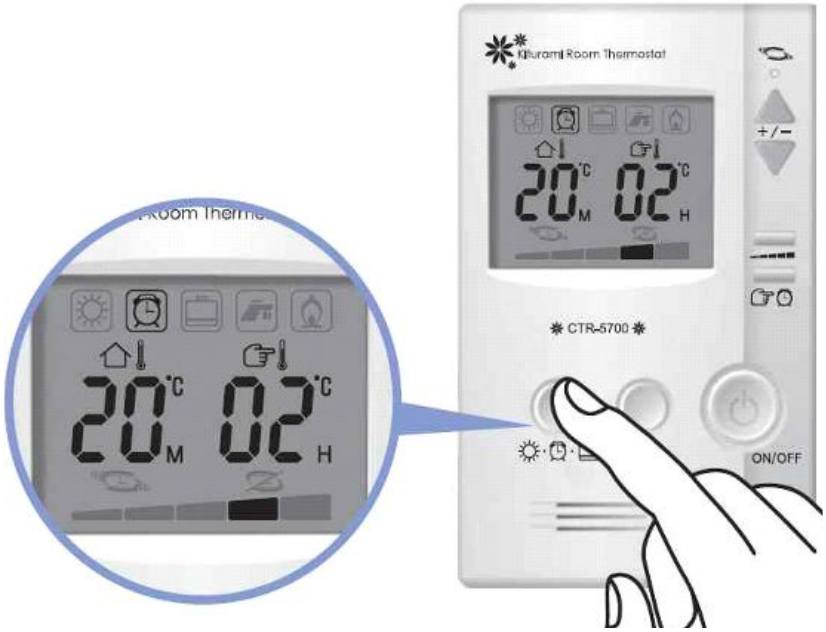

☞Первая цифра отображает время работы горелки в минутах, вторая время простоя/ожидания горелки в часах.

На рисунке показан пример 20 минут работы горелки, через каждые 2 часа.

►Изменение времени в режиме «Таймер»

1) Нажмите кнопку «7», замигает значение времени простоя/ожидания горелки (час.) С помощью кнопок Вверх (▲) / Вниз (▼) установите нужное значение. Значение изменяется с шагом 1 час от 1-го часа до 24-х часов.

2) Нажмите кнопку «7» еще раз. Когда замигает значение времени работы горелки (мин.) с помощью кнопок Вверх (▲) / Вниз (▼) установите нужное значение. Значение изменяется с шагом 5 минут от 10-ти минут до 90 минут.

Если не устанавливается определенное время работы, горелка завершает функцию «Таймер», и переходит в обычный режим.

☞Работа горелки будет осуществляться в течении заданного времени и отключение произойдет либо по истечении заданного времени, либо по достижении заданной температуры теплоносителя или воздуха.

Режим (функция) «Таймер»

Функция «Таймер» позволяет снизить затраты на топливо за счет работы горелки в течение заданного времени и его последующего отключения.
(Установите время работы и отключения в зависимости от времени года и теплоизоляционных параметров дома.)

Использование режима «Отсутствие»

По умолчанию всегда работает «защита от замерзания».

В горелке предусмотрена уникальная система «защита от замерзания». Она работает при отключенном дистанционном контроллере, но при включенном блоке управления горелки HOT-4000P! Функция защиты от замерзания поддерживает систему горелки и котла, трубопроводы подогрева пола и также трубопроводы системы отопления на определенной температуре для предотвращения повреждения в результате замерзания. Когда Вы надолго уезжаете из дома в холодное время года, котел необходимо оставить подсоединенным к электросети.

Принципы действий «защиты от замерзания»:
Шаг 1: Показания температуры на датчике температуры воды в котле ниже 10°C – Включается циркуляционный насос и работает до достижения температуры воды в котле выше 12°C.
Шаг 2: Если показания температуры на датчике температуры воды при работе насоса становятся ниже 8°C , то к работе циркуляционного насоса добавляется работа горелки пока вода в котле не станет больше 25°C.

※Рекомендация. Когда на улице -15-30°C и ниже, при длительном отсутствии не понижайте температуру в помещении ниже 10-15°C.

► Функция защиты от замерзания не будет работать в следующих ситуациях:
• Неисправность сети питания или шнур питания не подсоединен к сети.
• Труба подачи воды или другая наружная труба недостаточно теплоизолирована.

Режим «ДУШ»

Интеллектуальная система управления пеллетной горелки Китурами KRPB-20A, имеет функцию приоритета горячей воды - режим «Душ» (при использовании двухконтурного котла или бойлера косвенного нагрева).

При нажатии на кнопку «ДУШ», независимо от установленных значений, горелка греет воду до 76С и включается модуляция. При снижении температуры до 75С модуляция отключается. Если рост температуры будет продолжаться, то при достижении теплоносителем 80С происходит отключение горелки.

Модуляция		Горелка	
ВКЛ	ВЫКЛ	ВКЛ	ВЫКЛ
76℃	75℃	79℃и менее	80℃

Этот режим будет работать в течение 2-х часов, а затем горелка самостоятельно вернется в предыдущий режим работы.
В течении всего периода работы режима «ДУШ» циркуляционный насос не будет работать.
* применяется с твердотопливными котлами со встроенным контуром ГВС

Инструкции по эксплуатации горелки

■ Общие меры предосторожности

Используйте одну электророзетку исключительно для горелки.

- Рабочая мощность: 230В переменного тока/ 50Гц. Включайте горелку только после проверки напряжения в сети.
- Не дотрагивайтесь до силового кабеля или горелки и котла влажными руками во избежание поражения электрическим током.
- Никогда не чистите горелку водой, так как это может привести к течи, поражению электрическим током или выходу горелки из строя.

Не оставляйте горючие или воспламеняющиеся материалы вблизи котла и горелки.

- Поместите в котельной огнетушитель.
- Не оставляйте вблизи котла и горелки деревянные, горючие или воспламеняющиеся материалы, пространство вокруг котла должно быть свободно от посторонних предметов.
- Соблюдайте в котельной требования действующего «Технического регламента о требованиях пожарной безопасности»

Никогда не разбирайте, не ремонтируйте и не вносите изменений в конструкцию горелки по своему усмотрению.

- Существует опасность поражения электрическим током или пожара.
- Обратитесь в сервисный центр, если требуется ремонт.

Не прикасайтесь к вентиляционным отверстиям или двери во время работы горелки.

- Существует риск ожогов.

Соблюдайте осторожность при использовании функции «Душ»

- Будьте осторожны при использовании горячей воды. Установите термосмесительный клапан.
- Вода не рекомендуется для питья
- После перехода на режим «Душ» при открытии крана может политься горячая вода.
- Примите особые меры предосторожности от ожогов детям, пожилым людям и инвалидам.

■ Меры предосторожности при эксплуатации

1. Предотвращение замерзания котла в зимний период.

- Если котел соединен с трубопроводом, а трубопровод полностью заполнен водой, горелку необходимо подключить к электросети. В случае недостаточного наполнения труб водой, необходимо обеспечить подачу воды и заполнить систему отопления. Работа горелки и системы отопления в режиме предотвращения замерзания при недостаточном наполнении труб водой может привести к холостой работе насоса, вызвать его перегрев или выход из строя.
- Трубы должны быть полностью теплоизолированы.
- Примите соответствующие меры для предотвращения замерзания системы отопления и котла, теплоизолируя открытые участки труб специальным изоляционным материалом. (Также рекомендуется провести водопроводные трубы рядом с трубами отопления)
- В целях техники безопасности не следует обматывать водоспускной клапан изоляционным материалом.
- Если котел не используется в течение длительного периода времени, необходимо слить воду и отсоединить горелку от электросети.
- Незащищенные участки труб необходимо обернуть теплоизоляционным материалом толщиной не менее 25 мм в целях предотвращения их замерзания (не менее 50 мм в холодных районах).
- При отсутствии в течении длительного времени на отапливаемом объекте, организуйте циркуляцию воды в трубах холодного и горячего водоснабжения, чтобы предотвратить возможность их замерзания.

2. Проводите осмотр котла и горелки не реже одного раза в год.

- Рекомендуем обращаться за регулярным осмотром в свой центр послепродажного обслуживания (один или два раза в год).
- Безопасная эксплуатация горелки и котла гарантируется только после надлежащей проверки специалистами центра послепродажного обслуживания. Рекомендуем обращаться в центр послепродажного обслуживания для проверки и при необходимости чистки горелки, теплообменника котла и дымохода (не реже одного или двух раз каждые полгода)

■ Меры предосторожности по использованию топливных пеллет

1. Защищайте топливные гранулы (пеллеты) от воздействия воды или влаги.
   - Гранулы, подверженные воздействию воды или влаги превращаются в древесную муку, вследствие чего теряют свои топливные свойства.
   - Использование такой древесной муки в качестве топлива может серьезно снизить эффективность горелки, в том числе привести к снижению мощности и увеличению выработки золы.

2. Используйте топливо 1 или 2 класса

- Рекомендуется использовать высококачественные древесные гранулы (1-класса). Производитель не несет ответственности за поломки горелки, вызванные использованием низкокачественных древесных гранул (пеллет) с остаточной зольностью более 5%.
- Использовать пеллеты, отвечающие требованиям ГОСТ Р 54220-2010, диаметром D06 и D08 (6-8мм, длиной до 40мм), массовой долью влаги W15, зольность менее 5%.

3. Следите за тем, чтобы при загрузке топлива не попадали посторонние предметы

- Следите за тем, чтобы при загрузке топлива в топливный бункер не попадали любые посторонние предметы, в том числе такие как перчатки, древесная кора, кусочки мешковины, камни, гвозди и т.д. и т.п.
- Это может привести к выходу агрегата из строя или аварийному отключению (ошибки 01 или 03).
- При необходимости удалите посторонние предметы и перезапустите котел.
- Производитель не будет нести ответственность за поломку шнека горелки, вызванную попаданием в шнек посторонних предметов, кроме пеллет.

Инструкции по проведению чистки и обслуживания горелки

Убедитесь, что перед обслуживанием горелки соблюдены следующие условия:

►Удостоверьтесь, что 30 минут назад работа горелки была прекращена (во избежание ожогов)

►Горелка отключена от сети электропитания (для предотвращения ударов электрическим током)

■ Очистка колосника горелки

Внимание!

Убедитесь, что горелка отключена от сети электропитания полностью, остановлена её работа и температура внутренних поверхностей котла и горелки не превышает комнатную. Проведение чистки во время работы горелки и котла может привести к ожогам.

1. Выньте зольный ящик из поддона горелки, как показано на рисунке по стрелке и очистите его. Затем верните зольный ящик на место.

2. Ослабьте и извлеките болты M10 (обведены на рисунке)

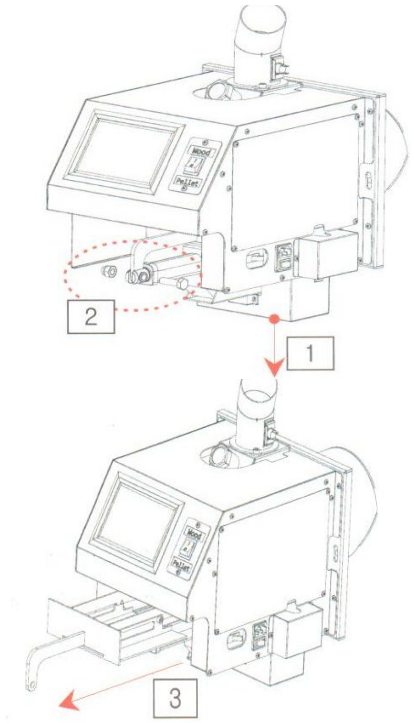

3. Потяните и выньте колосниковую решетку, как показано на рисунке по стрелке

4. Используйте стальную щетку для удаления посторонних частиц на колосниковой решетке (обведена на рисунке)

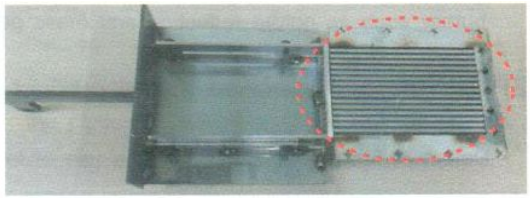

4.1 Производить очистку площадки колосника горелки от остатков пеллет и пеллетной пыли.

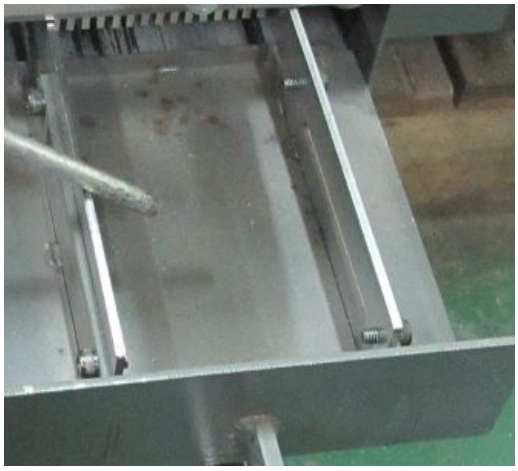

5. Сборка производится в обратной последовательности разборки.

Интервал проведения очистки колосника горелки: от 1 раза в две недели до 1~2 раз в неделю в зависимости от зольности пеллет и появления нагара на поверхности колосника.

■ Чистка зольного ящика колосника горелки

Внимание! Применяемые в РФ пеллеты очень часто имеют в своем составе очень большое количество опилок.

В таком случае рекомендуется в зольном ящике колосника горелки снять магнитные крепления и установить его строго под колосником горелки вплотную к дверце топке котла.

Внимание! Следите, чтобы после закрытия дверцы топки котла зольный ящик был возвращен вплотную к дверце топки котла под колосником горелки.

Не допускайте закрытия золой и опилками от пеллет дна ящика на высоту более 1 мм, очищайте ящик немедленно.

ВНИМАНИЕ ! Период очистки зольного ящика горелки 1 раз в сутки.

■ Чистка керамического нагревательного элемента

Внимание!
Убедитесь, что горелка отключена от сети электропитания полностью, остановлена её работа и температура внутренних поверхностей котла и горелки не превышает комнатную. Проведение чистки во время работы горелки и котла может привести к ожогам и поражению электричеством.

В инструкции указаны ориентировочные сроки чистки. По факту используемых пеллет (в зависимости от их сорта (класса) и зольности) установите индивидуальный цикл обслуживания и чистки.

!!! Перед очисткой нагревательного элемента убедитесь, что из котла удалена зола и проведена чистка поверхностей котла.

Внимание! Чистку керамических элементов проводите аккуратно, чтобы не повредить их. При необходимости привлекайте сервисную организацию. Снимите защитную крышку, снимите кожух горелки, отсоедините ТЭН, вытащите его аккуратно, **воздухом от пылесоса или компрессора** очистите его от пыли со всех сторон, установите его обратно, надежно закрепите ТЭН фиксирующим винтом, не пережимая, установите кожух горелки, установите защитную крышку горелки, проверьте надежность подключения контактов ТЭНа к электропроводке горелки.

Интервал проведения чистки керамического ТЭНа 1-2 раза в месяц.

■ Замена нагревателя для зажигания

1. Отвинтите болты, обведенные на рисунке и снимите переднюю и боковую стенки обшивки.

(Удалите крышку контроллера а также отсоедините провода вспомогательного контроллера и кнопки переключения функций.)

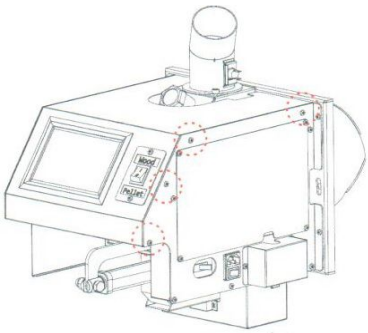

2. Отсоедините провода вентилятора и датчика пламени и открутите болты, отмеченные на рисунке, чтобы убрать пластину, закрывающую камеру сгорания

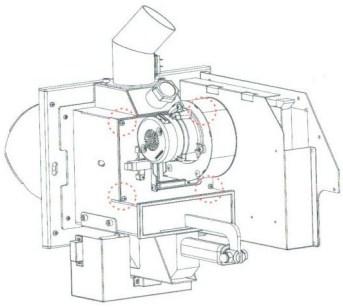

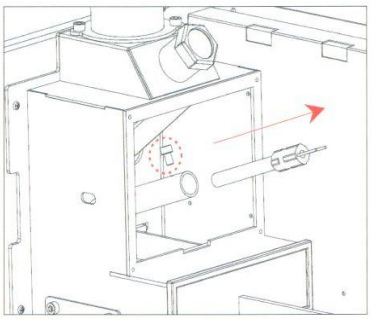

3. Ослабьте гаечным ключом фиксирующий болт M6, замените нагревательный элемент.

4. Сборка производится в обратной последовательности разборки.

Устранение неисправностей

►Неисправность: отсутствие нормального розжига

Код ошибки	Неисправность	Устранение неисправностей	Примечания
01	1. Отказ винта-ограничителя подачи топлива	1.Снимите и проверьте двигатель подачи. 2. Замените винт-ограничитель.	См. фото 1
01	2. Отказ двигателя подачи топлива	1 Убедитесь, что к двигателю шнека подается необходимое напряжение (220В переменного тока) и что двигатель работает. 2 Замените двигатель подачи топлива.	См. фото 2
01	3. Недостаточный уровень топлива	1 Проверьте достаточный уровень топлива в бункере. 2 Загрузите бункер топливом до ограничительной отметки.	См. фото 3
01	4. Посторонний предмет в винтовом затворе	1 В винтовой затвор попали посторонние предметы, что вызвало его неработоспособность. 2 Удалите посторонние предметы (перчатки, кору, кусочки мешковины, гвозди и т.п.).	См. фото 4
01	5. Отказ фотодатчика	1 Проверьте фотодатчик на наличие дефектов	См. фото 5
01	6. Некачественное топливо	1 Удалите топливо, подвергнувшееся воздействию влаги и замерзнувшее.	См. фото 6.1, 6.2
01	7. Отказ шнека подачи пеллет в горелку	1 Двигатель подачи пеллет продолжает работать, а подачи пеллет не происходит. 2 Замените шнек.	Проверить крепление шнека и двигателя

Фото 6.1

Фото 6.2

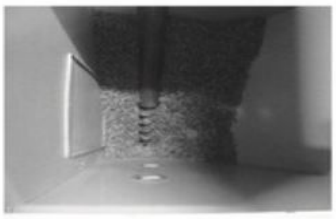

Фото 3

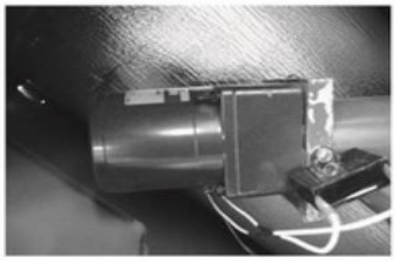

Фото 2

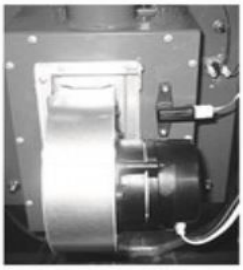

Фото 5

Фото 1

Фото 4

Фото 7

►Неисправность: Отключение двигателя подачи и электронагревателя

№	Неисправность	Устранение неисправностей	Примечания
02	1. Отключение электронагревателя керамического элемента	1 Проверьте электропроводку керамического нагревателя на наличие повреждений. 2 Прочистить нагревательный элемент 3 Измерить сопротивление нагревательного элемента 4 Если исправность не устраняется, замените нагреватель.	
03	2. Отключение двигателя подачи топлива	1 Проверьте режим работы включателя датчика (микровыключатель переполнения пеллет) 2 Проверьте ограничительный датчик на наличие посторонних предметов . Если произошло аварийное отключение шнека защитным выключателем шнека, значит случилось или «залипание» пеллет в шнеке или переполнение гофротрубы и шнека пеллетами. Если только шнек переполнен пеллетами, то необходимо освободить, нажимая на мембрану. Выключатель отключится, информация об ошибке на пультах исчезнет, дважды пройдет автоочистка колосника горелки и затем старт горелки. Если гофротруба переполнена пеллетами, очистить ее, проверить и установить больший уклон гофротрубы от шнека в горелку	Проверить направление шероховатости гофоротрубы, при необходимости перевернуть гофротрубу Повышенная влажность пеллет, приподнять бункер для пеллет на высоту 5-12 см

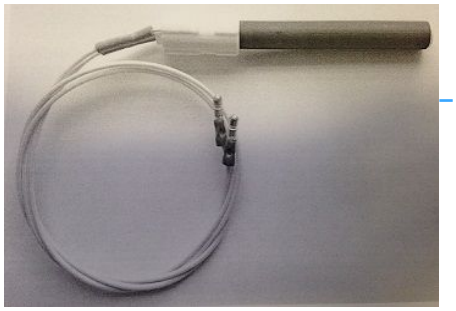

►Неисправность: Отключение датчика температуры и датчика перегрева

№	Неисправность	Устранение неисправностей	Примечания
05	1. Отключение датчика температуры воды	1 Проверьте правильность подключения датчика температуры воды. 2 Проверьте электропроводку на наличие повреждений. 3 Замените температурный датчик.	

► Неисправность: Ошибка передачи/получения сигнала

№	Неисправность	Устранение неисправностей	Примечание
06	Отсутствуют показания частоты вращения вентилятора	1-1 Проверьте электропроводку вентилятора на наличие повреждений. 1-2 Замените вентилятор при его неисправности 2 -1 Частота вращения вентилятора слишком низкая из-за попавших в ее корпус посторонних предметов или из-за чрезмерно засоренного теплообменника и дымовой трубы **2-2** Удалите из изогнутой части трубы конденсат при его наличии. **2-3** Свяжитесь с дистрибьютором или центром послепродажного обслуживания.	
07	Низкий предел или высокий предел частоты вращения вентилятора	**1** Частота вращения вентилятора слишком низкая или слишком высокая из-за чрезмерной тяги (разрежения) в дымовой трубе **2** Слишком высокая частота вращения вентилятора или вытяжки может быть вызвана сильным ветром, если дымовая труба установлена в зоне ветряного давления. Свяжитесь с центром обслуживания по вопросу изменения конфигурации или места установки трубы. **3** Удалите из изогнутой части трубы конденсат при его наличии. **4** Свяжитесь с дистрибьютором или центром послепродажного обслуживания.	

08	3. Отсутствует сигнал передачи/ получения	**1** Отсутствие сигнала передачи/получения между комнатным контролллером и основным блоком управления: процесс зажигания выключен **2** Если проблема не устраняется в течение 10 минут, возникает ошибка 08 и LED (светодиод) питания начинает мигать. **3** Замените комнатный контроллер или основной блок управления (после замены пройдет автоматическое восстановление всех параметров).	

►Неисправность: перегрев

1) Признаки: Показания датчика температуры воды превышают 93°C/показания датчика перегрева превышают 92°C
2) Восстановление: Автоматическое восстановление при показаниях датчика температуры воды ниже 88°C/датчика перегрева ниже 87°C

№	Неисправность	Устранение неисправностей	Примечания
95	1. Низкий уровень воды	1. Восстановить уровень теплоносителя до требуемых значений	Ошибка откл при повышении уровня воды
96	1.Повышенная температура при закрытом состоянии клапана центрального отопления	1 Проверьте, открыта ли запорная арматура в системе отопления; если закрыта - откройте.	
97	1. Низкий уровень первоначальной засыпки пеллет	Обеспечить первоначальную засыпку пеллет по объему заполнения. Уровень пеллет при первоначальной засыпке должен быть до низа отверстий в пластине горелки	Смотрите рисунок ниже

►Неисправность: Срабатывание датчика перегрева (биметаллического) на горелке вследствие обратного оттока пламени

№	Неисправность	Устранение неисправностей	Примечания
98	1. Дымовая труба забита сажей и копотью	1 Прочистите дымовую трубу.	Установка котла в котельной
	2. На дымовой трубе в ее вершине не установлена Т-образная труба, в результате чего воздействует встречный ветер на работу горелки	1 Установите Т-образную трубу с целью защиты от встречного ветра.	
	3. Дымогарная труба забита сажей и копотью	1 Почистите дымогарную трубу котла.	
	Отключение датчика перегрева горелки	1 Проверьте правильность подключения датчика перегрева. 2 Проверьте электропроводку на наличие повреждений. 3 Замените температурный датчик.	Снять защитный кожух горелки

► Неисправность: Автоматическая очистка колосника горелки

1 Механическая очистка колосника горелки	1 Проверить подачу электроснабжения на линейный привод DC 24V 2 Проверить на наличие инородных тел на колоснике 3 Проверить на наличие повреждений колосник горелки	Фото 9

Фото 9

Проверка производительности шнека горелки

Перед первым запуском необходимо проверить производительность шнека для конкретной ситуации, связанной с качественными характеристиками применяемых пеллет. В зависимости от диаметра пеллет, твердости пеллет, длины пеллет, насыпной плотности пеллет, влажности пеллет производительность шнека меняется. Настройку шнека под данные условия проводит сервисная организация, имеющая соответствующее разрешение от дистрибьютора пеллетных котлов и горелок КИТУРАМИ.
Данная настройка проводится с обязательным использованием газоанализатора, способного выдавать показания температуры дымовых газов, температуры воздуха в помещении, O2, CO2, ppm CO, КПД и способного измерять разрежение в дымовой трубе.
Рекомендуется проверку производительности шнека проводить 1 раз в год, а также при смене качественных и количественных характеристик пеллет.
Последовательность проверки производительности шнека приведена в приложении № 5 к настоящей инструкции

Первый запуск горелки

Перед первым запуском проверьте, что выполнены следующие пункты:

- надежность крепления пеллетной горелки к котлу
- монтаж горелки производился с установкой термостойких двух прокладок между котлом и горелкой (идет в комплекте)
- бункер заполнен пеллетами не менее 20кг.
- отсутствуют в бункере посторонние предметы
- наличие в сети напряжения 220 В переменного тока
- наличие разрежения в трубе дымохода не менее 1-2 мм вод. ст.
- наличие приточной и вытяжной вентиляций в котельной
- система заполнена теплоносителем
- установлена группа безопасности
- датчики горелки (уровня и температуры) смонтированы правильно на трубопроводе подачи до запорной арматуры
- При не подключении вентилятора-дымососа заизолированы контакты подключения проводки вентилятора-дымососа (см раздел — подключение электропроводки).

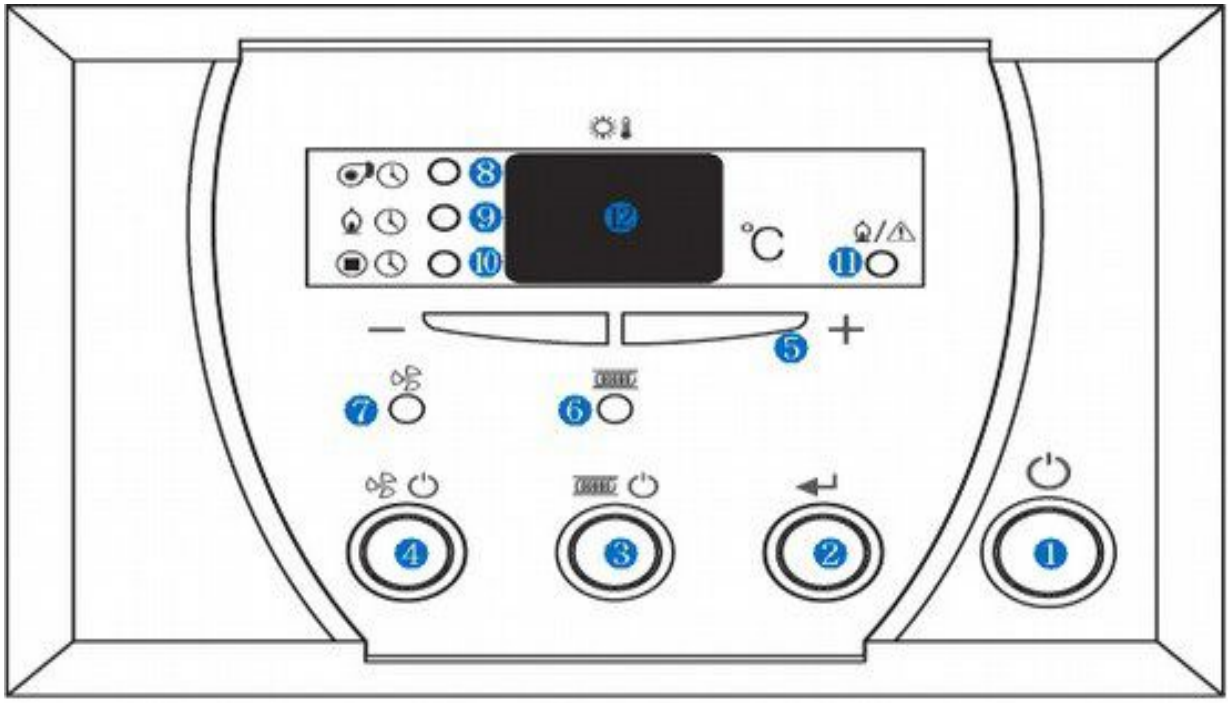

[NO.1]

[NO.2]

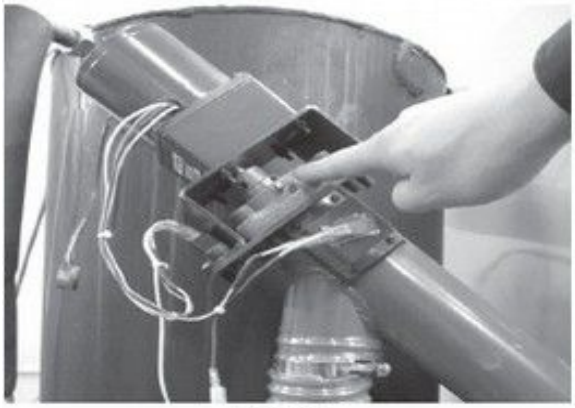

[NO.3]

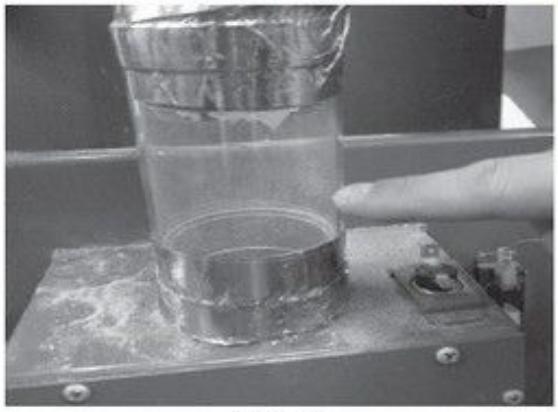

[NO.4]

[No. 5 & 6]

1. Загрузите бункер топливом не менее 20 кг.
2. Вставьте один конец сетевого шнура в разъем «15» (стр.8, рисунок), а вилку шнура в розетку питания 220 В переменного тока.
3. Включить общий автомат питания «16» (стр.8, рисунок), и тумблер питания над разъемом сетевого шнура.
4. Отключите питание дистанционного котнроллера и отключите питание на блоке управления (HOT-4000) нажатием на кнопку [ВКЛ/ВЫКЛ] .
5. Затем нажмите и удерживайте в течении 5-ти сек. кнопку
6. Проверьте, что зажегся LED(светодиод) , расположенный над кнопкой , и что на экране загорелись цифры «03». «03» - это максимальное время работы двигателя шнека в минутах в данном ручном режиме и что работает двигатель подачи топлива в штатном режиме (Фото №3). По мере работы шнека надпись затем сменится на 02 (две минуты), последняя минута работы шнека будет отражаться в секундах. После того как двигатель подачи топлива проработает одну или две минуты, пеллеты начнут поступать по питающей гофротрубе в горелку (фото №4).
7. Убедившись, что пеллеты начали подаваться в горелку (камеру сгорания), нажмите кнопку питания (№1) [ВКЛ/ВЫКЛ] для отключения ручного режима подачи топлива (пеллет) (фото№5). Шнек заполнен и готов к работе.
8. Проверка исправности вентилятора горелки. Блок управления горелки и комнатный контроллер выключены. 5 секунд удерживаем нажатой кнопку 4 . Включается вентилятор. На дисплее появятся символы «ОП». Убедившись, что он исправен, отключаем его, нажав кнопку 1 [ВКЛ/ВЫКЛ]. На дисплее отразятся символы «oF».

9. Повторно нажмите кнопку питания (№1)[ ], чтобы включить горелку в автоматический режим работы.
10. Включить дистанционный комнатный контроллер. Установить в зависимости от времени года температуру воды в котле. Установить на нем заданную температуру воздуха в помещении выше текущей.
11. Происходит автоматический запуск горелки.
12. **Дополнительно смотрите приложение № 6. Начало текущей работы горелки.**

Набор горелкой номинальной мощности

1. Переход горелки в набор номинальной мощности начинается после выставления на комнатном контроллере температур воды и воздуха.
00:00 Включение горелки
00:03 Вентилятор 10 секунд осуществляет продувку дымовой системы. Обороты 4440 -4500.
00:18 Вентилятор переходит на обороты 2220-2280. Начинается подача пеллет в горелку в течение 30 секунд. По необходимому количеству пеллет для розжига, например, получилось время 30 секунд по результатам тестирования пеллет. Смотреть про нормальный уровень для розжига страница 31
00:18 Включается керамический нагреватель. Его мощность 300 Вт, температура нагрева до 1000С. ТЭН в горелке прикрыт защитным стальным кожухом, контакта с пеллетами не имеет. Начинается процесс розжига пеллет.
00:48 подача пеллет в горелку прекращена (для данного примера). Процесс розжига пеллет продолжается.
01:48 — 02:48 В течение 1-2 двух минут с момента окончания подачи пеллет в горелку происходит их розжиг. Фотосенсор горелки при возникновении огня определит это и будет включен светодиод 11 на блоке управления и будет отключен керамический нагреватель. При отсутствии огня через 5 минут будет подана ½ порция пеллет от первоначальной.
07:00 Через 7 минут с момента старта горелка выходит на режим стабилизации розжига, шнек включается на 1 секунду 8 раз через 23 секунды. Начинается цикл ритмичной подачи пеллет в горелку. Вентилятор переключается на обороты 2580-2640.
Через 10 минут горелка переходит в режим номинала (настроенный, установленный)
!! Внимание. При неправильном расчете стартового количества пеллет и при не розжиге после второй засыпки в течение дополнительных 5 минут, на дисплеях отразится ошибка «01» - нет розжига, колосник горелки будет очищен дважды. Необходимо проверить требуемое количество пеллет или их качество (влажность, зольность и др., если они не горят).
В зависимости от качества применяемых пеллет из-за их состава, влажности, зольности в обязательном порядке необходимо проводить в присутствии специалистов местного сервисного центра, имеющих разрешение на работу с пеллетными котлами и горелками КИТУРАМИ, точную настройку пеллетной горелки.
Специалисты проведут замеры кислорода О2, угарного газа СО, температуры дымовых газов. Получив эти данные, специалисты сервисного центра проведут более точные настройки в подаче пеллет, применяемых в данный момент пользователем.
Результаты измерений будут занесены в гарантийный талон горелки.

Остановка горелки

1. Остановка горелки происходит при наборе любого из параметров — температуры воздуха в помещении или температуры воды в котле.
2. Подача пеллет прекращена. Вентилятор переходит в режим максимальных оборотов 4440-4500 для дожига пеллет, находящихся на колоснике горелки.
3. В течение 7 минут работает вентилятор.
4. Через 7 минут вентилятор останавливается. Включается механизм очистки колосника горелки.
В этот момент необходимо соблюдать меры предосторожности при нахождении около котла и горелки.
5. Дважды линейный привод вытягивает с усилием в 150 кг зольник горелки. Зольник горелки верхней поверхностью слегка соприкасается с пластиной подачи пеллет. Линейный привод очищает от золы от сгоревших пеллет колосник горелки.
6. Очистка колосника происходит дважды. Зола от пеллет сбрасывается в зольный ящик, расположенный внутри котла. Время очистки 1,5 минуты
7. Горелка переходит в режим ожидания снижения температуры воздуха в помещении или температуры воды в котле.

Настройки в горелке

1. Включить блок управления горелки НОТ -4000Р кнопкой 1 [ВКЛ/ВЫКЛ]
2. Выключить комнатный контроллер.
3. На дисплее блока управления отражается текущая температура воды в котле.

Кнопками 5 + − блока управления просмотреть заложенные параметры работы горелки.

Первое нажатие на кнопку:
Интервал включения автоочистки (линейным приводом).
Светятся сразу два светодиода LED 8 и 9.
По умолчанию на дисплее отражается число 2 (т. е. Очистка приводом происходит через каждые 2 часа)

Второе нажатие на кнопку :
Светятся сразу три светодиода LED 8, 9 и 10. Это функция изменения оборотов вентилятора. По умолчанию установлен показатель 70. Данная функция добавлена для специалистов сервисных центров, выполняющих первичные настройки горения с помощью газоанализатора. Пользователям менять скорость вентилятора самостоятельно ЗАПРЕЩЕНО.

Третье нажатие на кнопку 5 :
LED (светодиод) 10 показывает время остановки шнека после выхода горелки на номинальную мощность. По умолчанию время 7 секунд для всех диаметров пеллет.

Четвертое нажатие на кнопку 5:
LED (светодиод) 9 показывает время работы шнека после выхода горелки на номинальную мощность.
По умолчанию время 1,1 секунды. Запятая на дисплее не отражается.

Пятое нажатие на кнопку 5:
LED (светодиод) 8 показывает на дисплее время начального заполнения пеллетами горелки. По умолчанию заводская установка 30 секунд.

При необходимости изменить какой-либо параметр кнопками 5 выбираем его. Затем сразу нажимаем и удерживаем в течение 5 секунд кнопку 2 ↵. Выбранный параметр начинает мигать на дисплее.
Кнопками 5 изменяем параметр в большую или меньшую сторону. Сразу после этого нажимаем на кнопку 2 ↵ для сохранения изменений. После сохранения изменений на дисплее будет показываться текущая температура воды в котле.
5. ! Если в течение 5 секунд не изменить его кнопками 5 в большую или меньшую сторону, то он вернется в предыдущий режим и на дисплее будет отражаться текущая температура воды.
6. Дополнительно смотрите приложение № 4. Изменение настроек

Отключение подачи электроснабжения

1 **Для обеспечения бесперебойной работы горелки в обязательном порядке необходимо подключение горелки через стабилизатор напряжения**. Для комфортной работы горелки, независимо от наличия электроснабжения, рекомендуем установку источника бесперебойного питания ИБП.
2 При возникновении ситуации, связанной с отключением электроснабжения горелки, возможен дополнительный монтаж устройства, которое обеспечит электроснабжением вентилятор горелки, чтобы выжечь, находящиеся в ней пеллеты.
!! При подаче электроэнергии контроллер горелки проверяет горят пеллеты на колоснике или погасли. Если огня нет, то дважды проводится очистка колосника горелки и готовность к работе.
!! При обнаружении огня, вентилятор включается на максимальные обороты, через 7 минут дважды очистка колосника горелки и готовность к работе.
3 При отключении электроснабжения настройки в горелке сохраняются. После возобновления в подаче электроснабжения, блок управления горелки и комнатный контроллер установят имеются ли понижения заданных параметров по температуре воздуха в помещении или воды в котле. Если температура снижена, то произойдет процесс розжига пеллет. Смотрите раздел «Набор горелкой номинальной мощности».
4 Если отключение электроснабжения случилось, когда происходила очистка колосника горелки, то после подачи электроснабжения колосник вернется в рабочее положение.
5 Если выключить комнатный термостат и/или блок управления (подача электроэнергии имеется) в течение первой минуты с момента начала работы горелки, то отключается немедленно подача пеллет, через 3 минуты от отключения обороты вентилятора с минимальных становятся максимальными. Через 7 минут от отключения пульта и/или блока управления вентилятор выключается, проходит дважды очистка колосника горелки.

Срабатывание крана противопожарной защиты

На патрубок подачи пеллет монтируется кран с сервоприводом противопожарной защиты горелки. Порядок монтажа смотрите в приложении № 3. Монтаж противопожарного крана.
В отверстии патрубка для подачи пеллет с наружной стороны находится температурный датчик. Он контролирует температуру воздуха в верхней части горелки.
При возникновении ситуации, связанной с обратной тягой или ее опрокидывании с сильным задуванием огня через дымовую трубу и котел, а также при неисправности вентилятора, возможно повышение температуры. На дисплее светится код неисправности 98.
При превышении температуры в 95С подача пеллет шнеком будет прекращена и начнет медленно открываться противопожарный кран с сервоприводом. Время его открытия 15-20 секунд.
При срабатывании аварийного датчика температуры горелки работа вентилятора горелки останавливаются, шнек прекращает подачу пеллет, проводится двойная очистка колосника.
Необходимо устранить причину данной неисправности. Проверить горелку, очистить колосник горелки от грязи, убрать скопившуюся воду в котле, очистить зольный ящик котла и горелки, очистить котел от грязи, проверить состояние дымовой трубы на наличие большого количества сажи.
После устранения неисправности произвести повторный запуск горелки.

Особые меры предосторожности при работе с горелкой

Не допускать детей к горелке и котлу во время работы.
Запрещается открывать горелку во время работы горелки.
Это очень опасно и может привести к пожару.

Эксплуатация горелки (дополнительная информация)

Инструкция по установке горелки (проверка после установки)

Горелка устанавливается уполномоченным техническим инженером в соответствии с рекомендациями, содержащимися в настоящих правилах использования пеллетной горелки и в настоящем руководстве пользователя.

Используйте стандартную розетку исключительно для горелки		
	• В противном случае может возникнуть пожар.	

Убедитесь, что шнековый транспортер плотно подсоединен к бункеру.
При неплотном соединении гофрированного шланга (гофротрубы) к шнеку и горелке может произойти обратный отток пламени.
Внимание! Обязательно жестко зафиксируйте гофротрубу, идущую от шнека (шнекового транспортера) к горловине пеллетной горелки с помощью обжимных скоб, чтобы исключить снятие гофротрубы во время работы горелки.
Внимание! Категорически запрещается снимать (отсоединять гофоротрубу) от шнека или от горелки во время работы горелки и котла из-за опасности обратного оттока пламени.
При неправильном положении соединительного шланга гранулы не будут поступать, что приведет к сбою в работе горелки.

При эксплуатации горелки и котла следить за количеством опилок в бункере для пеллет.
Если не вырабатывать пеллеты в бункере, постоянно сверху, досыпая новые, то может возникнуть такая ситуация, что бункер будет заполнен только опилками. В такой ситуации опилки заклинят шнековый транспортер и могут привести к его ускоренному износу и внеплановой чистке.
Чтобы исключить такую ситуацию, необходимо вырабатывать пеллеты в бункере как можно больше и строго контролировать, чтобы приемное отверстие шнека не было закрыто опилками.
Если в бункере много опилок, принять немедленные меры к их удалению.

Установка дымохода
Канал дымохода должен обеспечивать беспрепятственный выход продуктов сгорания объем которого зависит от тепловой мощности горелки, при этом разрежение в трубе дымохода должно поддерживаться от 1 до 2 мм. вод. столба в течение всего периода эксплуатации.

ВНИМАНИЕ!!! Для исключения конденсации продуктов сгорания на стенках теплообменника котла рециркуляционная система должна поддерживать температуру теплоносителя на входе в котел выше 60°С.

Размещение горелки

ОБЩИЕ ТРЕБОВАНИЯ К ПОМЕЩЕНИЮ, ГДЕ УСТАНОВЛЕНА ГОРЕЛКА И КОТЕЛ

Требования к обустройству помещения (контейнеру, модулю и т.п., далее - "котельная"), в котором установлена горелка в соответствии с правилами и условиями эффективного и безопасного использования пеллетной горелки.

1.1. Температуру воздуха в котельной желательно должна соответствовать температуре воздуха помещения, в котором находится комнатный контроллер.

1.2. Технический минимальный показатель температуры, при котором допускается работа всех элементов горелки и котла +5°С.

1.3. Обязательное наличие в котельной постоянно действующей естественной приточной и вытяжной вентиляции. Вентиляция предусматривается из расчета: вытяжка в объеме 3-кратного воздухообмена помещения в час, приток в объеме вытяжки плюс количество воздуха на горение топлива, если приток воздуха в котел осуществляется из данного помещения. Уравнение для расчета отверстия для притока необходимого воздуха: *А(см2)* = 6,02 • *Р(кВт),* где ***Р*** номинальная мощность котла в кВт. Двери и окна к приточной и вытяжной вентиляции не относятся, если они не оборудованы дополнительным стационарным устройством, предназначенным для постоянного движения воздуха (жалюзи или отверстия в полотне двери, и т. п.).

Рекомендуемая высота котельной, не менее 2,3 м. Допускается принимать высоту помещения по расчетам суммы высот котла и трубы дымохода, если такое решение не противоречит Правилам пожарной безопасности.

Разрежение в трубе дымохода должно поддерживаться от 1 до 2 мм.вод.столба в течение всего периода эксплуатации

Если при размещении горелки с котлом возникли объективные трудности по соблюдению рекомендуемых размеров, допускается, по согласованию с приемной комиссией, изменить размер, при условии, что такое изменение не влияет на эксплуатацию, на выполнение ремонтно-профилактических работ и не противоречит Правилам пожарной безопасности.

1.5. Концентрация влаги в котельной, должна соответствовать нормативным требованиям для жилых помещений. Не устанавливать котел в таких помещениях, как ванная, баня, бассейн, если эти объекты не оборудованы отдельной котельной.

Постоянно присутствующая сырость ограничивает срок эксплуатации горелки и ее деталей.

1.6. Котельную необходимо защитить от атмосферных осадков, а также от их косвенных воздействий в виде талой воды и пр.

1.7. Котельную необходимо защитить от наличия концентрации строительной и бытовой пыли. Не допускается использовать котельную для хранения строительных материалов, других сыпучих материалов, легковоспламеняющиеся материалы и химически активные вещества, а так же выполнять различные работы, связанные с интенсивностью пылеобразования, при работающей горелки и котла.

1.8. Исключить доступ детей к горелке и необходимо исключить доступ в котельную посторонних лиц.

1.9. После приемки в эксплуатацию, проведение дополнительных строительных работ по обустройству перегородок, или других строительных работ, связанных с изменением площади и объема котельной, допускается выполнять только после согласования с организацией, выполняющей обслуживание. На период гарантийных обязательств обеспечить согласование с организацией, выполнившей проект котельной, монтаж и пуско-наладочные работы горелки.

Экземпляр для покупателя

Гарантийный талон пеллетного горелки KITURAMI KRPB 20A

ГАРАНТИЙНЫЕ ОБЯЗАТЕЛЬСТВА

1. Изготовитель KITURAMI CO. LTD предоставляет обязательный гарантийный срок на пеллетную горелку (в дальнейшем Горелку) модели KRPB-20A на период 6 месяцев с момента покупки данного товара. При условии регистрации гарантийного талона по электронному адресу kiturami@kiturami.biz на сайте www.kiturami.biz действуют расширенные гарантийные сроки при соблюдении правил и условий эффективного и безопасного использования Горелки:
- на корпус Горелки предоставляется расширенная гарантия в течение 24 месяцев со дня приобретения Горелки.
- на остальные элементы, в том числе на автоматику Горелки, электрические детали расширенная гарантия действует в течение 12 месяцев со дня приобретения Горелки или при запуске Горелки через местную сервисную организацию, имеющую официальное разрешение на выполнение работ, связанных с настройкой параметров Горелок КИТУРАМИ, расширенная гарантия действует в течение 12 месяцев со дня запуска Горелки, но не более 15 месяцев со дня приобретения Горелки.
Подтверждением регистрации гарантийного талона является получение покупателем ответа с сайта www.kiturami.biz на электронный адрес покупателя о том, что его гарантийный талон зарегистрирован, что гарантийному талону присвоен номер и что на Горелку покупателя действуют расширенные гарантийные сроки.
Гарантии не подлежат: жгут дверей и крышек котла, теплоизоляционная пластина Горелки.
В настоящем Руководстве пользователя и Правил использования и эксплуатации на гарантийных талонах продавец обязан заверить печатью своей организации дату продажи Горелки.

2 РАСШИРЕННЫЕ ГАРАНТИЙНЫЕ СРОКИ на товар не действует, если покупатель Горелки не отправил на электронный адрес kiturami@kiturami.biz сайта www.kiturami.biz правильно заполненный гарантийный талон (это является обязанностью покупателя) и/или в в гарантийном талоне нет заводского номера Горелки, даты покупки, печатей и подписи продавца и местной сервисной организации, имеющей официальное разрешение на выполнение работ, связанных с настройкой параметров Горелок KITURAMI (КИТУРАМИ).

3 Первый запуск Горелки является платным. Покупатель котла оплачивает расходы, связанные с прибытием и настройкой параметров Горелки под фактические условия монтажа котла и применяемых пеллет у покупателя.

4. Условия гарантии утрачивают свою силу в ниже перечисленных случаях:

4.1. Монтаж, пуск и эксплуатация Горелки выполнены и проходят с нарушением требований настоящего Руководства пользователя и Правил использования и эксплуатации.

Гарантийный талон на пеллетную горелку отсутствует или не заполнен.

4.2. Горелка эксплуатируется без подключения к контуру защитного заземления.

4.3. Горелка эксплуатируется с подключением к контуру защитного заземления с нарушением требований действующих Правил ПУЭ ("Правила Устройства Электроустановок") и ГОСТ Р 50571.10-96 "Заземляющие устройства и защитные проводники".

4.4. Пуско-наладочные, ремонтные и профилактические работы выполнялись без участия местной сервисной организации, имеющей официальное разрешение на выполнение такого рода работ с Горелками КИТУРАМИ.

4.5 Произведено самовольное изменение конструкции (деталей, узлов или автоматики) Горелки, владельцем Горелки, или исполнителем работ.

4.6. Отказ работы Горелки, вызван нарушением правил использования, транспортировки, хранения или небрежного обращения.

4.7. Отказ работы детали, рабочего узла при вводе в эксплуатацию, или при эксплуатации Горелки, при этом характер такого отказа является следствием:

4.7.1. отклонения от действующих стандартов параметров электропитания (высокое или низкое напряжение, скачки напряжения, частота тока и т.п.), и отсутствует стабилизирующее устройство на линии электропитания Горелки;

4.7.2. не способностью стабилизирующего устройства обеспечить защиту электрической части Горелки от сверх нормативных отклонений параметров электропитания;

4.7.3. не соответствия обустройства электропитания Горелки разработкам электрической части проекта котельной и указаниям настоящего Руководства пользователя и Правил использования и эксплуатации, по обеспечению электропитания этой Горелки;

4.7.4. отклонения эксплуатационных параметров пеллет (удельная теплота сгорания, содержание вредных веществ,

Покупатель _____
(подпись, дата)

4.7.5. нарушения требований и указаний настоящего Руководства пользователя и Правил использования и эксплуатации по обустройству дымохода (тракта) выхода продуктов сгорания в атмосферу (сечение, высота, теплоизоляция, оголовок дымохода, качество поверхности и конструктивное исполнение канала дымохода, и т.п.);
4.7.6. отсутствия приточной и вытяжной вентиляции, или такая вентиляция выполнена с нарушениями рабочего проекта котельной, требованиями и указаниями настоящего Руководства пользователя и Правил использования и эксплуатации, разрежение в трубе дымохода не поддерживалось от 1 до 2 мм водяного столба в течение всего периода эксплуатации.

5. Условия гарантии утрачивают свою силу, при образовании дефектов Горелки, вызванных стихийными бедствиями, злонамеренными действиями, пожарами и т.п.

6. Срок службы Горелки 15 лет.

Заводской номер Горелки _____
Покупатель (Ф.И.О) _____
Адрес: _____
_____
E-mail_____
Телефон _____

<u>Незаполненный гарантийный талон не действителен.</u>

Покупатель подтверждает, что:
- во время запуска, проводимого специалистами местной сервисной организации, Горелка не имела дефектов,
- получил Руководство пользователя и Правила использования и эксплуатации с заполненными гарантийными талонами,
- комплектность Горелки соответствует Руководству пользователя и Правилам использования и эксплуатации,
- был ознакомлен с условиями обязательного гарантийного срока и расширенных гарантийных сроков, с правилами и условиями эффективного и безопасного использования, обслуживания и содержания пеллетной горелки KITURAMI KRPB-20A.

Дата продажи _____ Продавец _____
(Наименование, печать, дата)

Установленный цикл работы горелки при времени заполнения ее пеллетами _____секунд для пеллет диаметр _____ мм:

№	Работа	Останов	O2, %	ppm CO, %	T газов	T воды	гр/час	кВт	КПД
1	___сек	____ сек							

Разрежение в дымовой трубе при температуре воды в котле от 40 до 60С через 10 минут после остановки Горелки и котла _____ мм водяного столба

Дата запуска _____

От местной сервисной организации _____

(Наименование, ФИО работника, подпись, печать, дата) _____

Покупатель _____
(подпись, дата)

Экземпляр для Дилера-Продавца

Гарантийный талон пеллетного горелки KITURAMI KRPB 20A

ГАРАНТИЙНЫЕ ОБЯЗАТЕЛЬСТВА

1. Изготовитель KITURAMI CO. LTD предоставляет обязательный гарантийный срок на пеллетную горелку (в дальнейшем Горелку) модели KRPB-20A на период 6 месяцев с момента покупки данного товара. При условии регистрации гарантийного талона по электронному адресу kiturami@kiturami.biz на сайте www.kiturami.biz действуют расширенные гарантийные сроки при соблюдении правил и условий эффективного и безопасного использования Горелки:
- на корпус Горелки предоставляется расширенная гарантия в течение 24 месяцев со дня приобретения Горелки.
- на остальные элементы, в том числе на автоматику Горелки, электрические детали расширенная гарантия действует в течение 12 месяцев со дня приобретения Горелки или при запуске Горелки через местную сервисную организацию, имеющую официальное разрешение на выполнение работ, связанных с настройкой параметров Горелок КИТУРАМИ, расширенная гарантия действует в течение 12 месяцев со дня запуска Горелки, но не более 15 месяцев со дня приобретения Горелки.
Подтверждением регистрации гарантийного талона является получение покупателем ответа с сайта www.kiturami.biz на электронный адрес покупателя о том, что его гарантийный талон зарегистрирован, что гарантийному талону присвоен номер и что на Горелку покупателя действуют расширенные гарантийные сроки.
Гарантии не подлежат: жгут дверей и крышек котла, теплоизоляционная пластина Горелки.
В настоящем Руководстве пользователя и Правил использования и эксплуатации на гарантийных талонах продавец обязан заверить печатью своей организации дату продажи Горелки.

2 РАСШИРЕННЫЕ ГАРАНТИЙНЫЕ СРОКИ на товар не действует, если покупатель Горелки не отправил на электронный адрес kiturami@kiturami.biz сайта www.kiturami.biz правильно заполненный гарантийный талон (это является обязанностью покупателя) и/или в в гарантийном талоне нет заводского номера Горелки, даты покупки, печатей и подписи продавца и местной сервисной организации, имеющей официальное разрешение на выполнение работ, связанных с настройкой параметров Горелок KITURAMI (КИТУРАМИ).

3 Первый запуск Горелки является платным. Покупатель котла оплачивает расходы, связанные с прибытием и настройкой параметров Горелки под фактические условия монтажа котла и применяемых пеллет у покупателя.

4. Условия гарантии утрачивают свою силу в ниже перечисленных случаях:

4.1. Монтаж, пуск и эксплуатация Горелки выполнены и проходят с нарушением требований настоящего Руководства пользователя и Правил использования и эксплуатации.

Гарантийный талон на пеллетную горелку отсутствует или не заполнен.

4.2. Горелка эксплуатируется без подключения к контуру защитного заземления.

4.3. Горелка эксплуатируется с подключением к контуру защитного заземления с нарушением требований действующих Правил ПУЭ ("Правила Устройства Электроустановок") и ГОСТ Р 50571.10-96 "Заземляющие устройства и защитные проводники".

4.4. Пуско-наладочные, ремонтные и профилактические работы выполнялись без участия местной сервисной организации, имеющей официальное разрешение на выполнение такого рода работ с Горелками КИТУРАМИ.

4.5 Произведено самовольное изменение конструкции (деталей, узлов или автоматики) Горелки, владельцем Горелки, или исполнителем работ.

4.6. Отказ работы Горелки, вызван нарушением правил использования, транспортировки, хранения или небрежного обращения.

4.7. Отказ работы детали, рабочего узла при вводе в эксплуатацию, или при эксплуатации Горелки, при этом характер такого отказа является следствием:

4.7.1. отклонения от действующих стандартов параметров электропитания (высокое или низкое напряжение, скачки напряжения, частота тока и т.п.), и отсутствует стабилизирующее устройство на линии электропитания Горелки;

4.7.2. не способностью стабилизирующего устройства обеспечить защиту электрической части Горелки от сверх нормативных отклонений параметров электропитания;

4.7.3. не соответствия обустройства электропитания Горелки разработкам электрической части проекта котельной и указаниям настоящего Руководства пользователя и Правил использования и эксплуатации, по обеспечению электропитания этой Горелки;

4.7.4. отклонения эксплуатационных параметров пеллет (удельная теплота сгорания, содержание вредных веществ, вязкость и т.п.) от действующих стандартов используемого топлива;

Покупатель _____
(подпись, дата)

4.7.5. нарушения требований и указаний настоящего Руководства пользователя и Правил использования и эксплуатации по обустройству дымохода (тракта) выхода продуктов сгорания в атмосферу (сечение, высота, теплоизоляция, оголовок дымохода, качество поверхности и конструктивное исполнение канала дымохода, и т.п.);
4.7.6. отсутствия приточной и вытяжной вентиляции, или такая вентиляция выполнена с нарушениями рабочего проекта котельной, требованиями и указаниями настоящего Руководства пользователя и Правил использования и эксплуатации, разрежение в трубе дымохода не поддерживалось от 1 до 2 мм водяного столба в течение всего периода эксплуатации.

5. Условия гарантии утрачивают свою силу, при образовании дефектов Горелки, вызванных стихийными бедствиями, злонамеренными действиями, пожарами и т.п.

6. Срок службы Горелки 15 лет.

Заводской номер Горелки _____
Покупатель (Ф.И.О) _____
Адрес: _____
_____
E-mail_____
Телефон _____

<u>Незаполненный гарантийный талон не действителен.</u>

Покупатель подтверждает, что:
- во время запуска, проводимого специалистами местной сервисной организации, Горелка не имела дефектов,
- получил Руководство пользователя и Правила использования и эксплуатации с заполненными гарантийными талонами,
- комплектность Горелки соответствует Руководству пользователя и Правилам использования и эксплуатации,
- был ознакомлен с условиями обязательного гарантийного срока и расширенных гарантийных сроков, с правилами и условиями эффективного и безопасного использования, обслуживания и содержания пеллетной горелки KITURAMI KRPB-20A.

Дата продажи _____ Продавец _____
(Наименование, печать, дата)

Установленный цикл работы горелки при времени заполнения ее пеллетами _____секунд для пеллет диаметр _____ мм:

№	Работа	Останов	O2, %	ppm CO, %	T газов	T воды	гр/час	кВт	КПД
1	___сек	____ сек							

Разрежение в дымовой трубе при температуре воды в котле от 40 до 60С через 10 минут после остановки Горелки и котла _____ мм водяного столба

Дата запуска _____

От местной сервисной организации _____

(Наименование, ФИО работника, подпись, печать, дата) _____

Покупатель _____
(подпись, дата)

Экземпляр для Дистрибьютора-Продавца

Гарантийный талон пеллетного горелки KITURAMI KRPB 20A

ГАРАНТИЙНЫЕ ОБЯЗАТЕЛЬСТВА

1. Изготовитель KITURAMI CO. LTD предоставляет обязательный гарантийный срок на пеллетную горелку (в дальнейшем Горелку) модели KRPB-20A на период 6 месяцев с момента покупки данного товара. При условии регистрации гарантийного талона по электронному адресу kiturami@kiturami.biz на сайте www.kiturami.biz действуют расширенные гарантийные сроки при соблюдении правил и условий эффективного и безопасного использования Горелки:
- на корпус Горелки предоставляется расширенная гарантия в течение 24 месяцев со дня приобретения Горелки.
- на остальные элементы, в том числе на автоматику Горелки, электрические детали расширенная гарантия действует в течение 12 месяцев со дня приобретения Горелки или при запуске Горелки через местную сервисную организацию, имеющую официальное разрешение на выполнение работ, связанных с настройкой параметров Горелок КИТУРАМИ, расширенная гарантия действует в течение 12 месяцев со дня запуска Горелки, но не более 15 месяцев со дня приобретения Горелки.
Подтверждением регистрации гарантийного талона является получение покупателем ответа с сайта www.kiturami.biz на электронный адрес покупателя о том, что его гарантийный талон зарегистрирован, что гарантийному талону присвоен номер и что на Горелку покупателя действуют расширенные гарантийные сроки.
Гарантии не подлежат: жгут дверей и крышек котла, теплоизоляционная пластина Горелки.
В настоящем Руководстве пользователя и Правил использования и эксплуатации на гарантийных талонах продавец обязан заверить печатью своей организации дату продажи Горелки.

2 РАСШИРЕННЫЕ ГАРАНТИЙНЫЕ СРОКИ на товар не действует, если покупатель Горелки не отправил на электронный адрес kiturami@kiturami.biz сайта www.kiturami.biz правильно заполненный гарантийный талон (это является обязанностью покупателя) и/или в в гарантийном талоне нет заводского номера Горелки, даты покупки, печатей и подписи продавца и местной сервисной организации, имеющей официальное разрешение на выполнение работ, связанных с настройкой параметров Горелок KITURAMI (КИТУРАМИ).

3 Первый запуск Горелки является платным. Покупатель котла оплачивает расходы, связанные с прибытием и настройкой параметров Горелки под фактические условия монтажа котла и применяемых пеллет у покупателя.

4. Условия гарантии утрачивают свою силу в ниже перечисленных случаях:

4.1. Монтаж, пуск и эксплуатация Горелки выполнены и проходят с нарушением требований настоящего Руководства пользователя и Правил использования и эксплуатации.

Гарантийный талон на пеллетную горелку отсутствует или не заполнен.

4.2. Горелка эксплуатируется без подключения к контуру защитного заземления.

4.3. Горелка эксплуатируется с подключением к контуру защитного заземления с нарушением требований действующих Правил ПУЭ ("Правила Устройства Электроустановок") и ГОСТ Р 50571.10-96 "Заземляющие устройства и защитные проводники".

4.4. Пуско-наладочные, ремонтные и профилактические работы выполнялись без участия местной сервисной организации, имеющей официальное разрешение на выполнение такого рода работ с Горелками КИТУРАМИ.

4.5 Произведено самовольное изменение конструкции (деталей, узлов или автоматики) Горелки, владельцем Горелки, или исполнителем работ.

4.6. Отказ работы Горелки, вызван нарушением правил использования, транспортировки, хранения или небрежного обращения.

4.7. Отказ работы детали, рабочего узла при вводе в эксплуатацию, или при эксплуатации Горелки, при этом характер такого отказа является следствием:

4.7.1. отклонения от действующих стандартов параметров электропитания (высокое или низкое напряжение, скачки напряжения, частота тока и т.п.), и отсутствует стабилизирующее устройство на линии электропитания Горелки;

4.7.2. не способностью стабилизирующего устройства обеспечить защиту электрической части Горелки от сверх нормативных отклонений параметров электропитания;

4.7.3. не соответствия обустройства электропитания Горелки разработкам электрической части проекта котельной и указаниям настоящего Руководства пользователя и Правил использования и эксплуатации, по обеспечению электропитания этой Горелки;

4.7.4. отклонения эксплуатационных параметров пеллет (удельная теплота сгорания, содержание вредных веществ, вязкость и т.п.) от действующих стандартов используемого топлива;

Покупатель _____
(подпись, дата)

4.7.5. нарушения требований и указаний настоящего Руководства пользователя и Правил использования и эксплуатации по обустройству дымохода (тракта) выхода продуктов сгорания в атмосферу (сечение, высота, теплоизоляция, оголовок дымохода, качество поверхности и конструктивное исполнение канала дымохода, и т.п.);
4.7.6. отсутствия приточной и вытяжной вентиляции, или такая вентиляция выполнена с нарушениями рабочего проекта котельной, требованиями и указаниями настоящего Руководства пользователя и Правил использования и эксплуатации, разрежение в трубе дымохода не поддерживалось от 1 до 2 мм водяного столба в течение всего периода эксплуатации.

5. Условия гарантии утрачивают свою силу, при образовании дефектов Горелки, вызванных стихийными бедствиями, злонамеренными действиями, пожарами и т.п.

6. Срок службы Горелки 15 лет.

Заводской номер Горелки _____
Покупатель (Ф.И.О) _____
Адрес: _____
_____
E-mail_____
Телефон _____

<u>Незаполненный гарантийный талон не действителен.</u>

Покупатель подтверждает, что:
- во время запуска, проводимого специалистами местной сервисной организации, Горелка не имела дефектов,
- получил Руководство пользователя и Правила использования и эксплуатации с заполненными гарантийными талонами,
- комплектность Горелки соответствует Руководству пользователя и Правилам использования и эксплуатации,
- был ознакомлен с условиями обязательного гарантийного срока и расширенных гарантийных сроков, с правилами и условиями эффективного и безопасного использования, обслуживания и содержания пеллетной горелки KITURAMI KRPB-20A.

Дата продажи _____ Продавец _____
(Наименование, печать, дата)

Установленный цикл работы горелки при времени заполнения ее пеллетами _____секунд для пеллет диаметр _____ мм:

№	Работа	Останов	O2, %	ppm CO, %	T газов	T воды	гр/час	кВт	КПД
1	___сек	____ сек							

Разрежение в дымовой трубе при температуре воды в котле от 40 до 60С через 10 минут после остановки Горелки и котла _____ мм водяного столба

Дата запуска _____

От местной сервисной организации _____

(Наименование, ФИО работника, подпись, печать, дата) _____

Покупатель _____
(подпись, дата)